Charnwood Bay VL Liste des Pièces

1st July 2023

Issue C

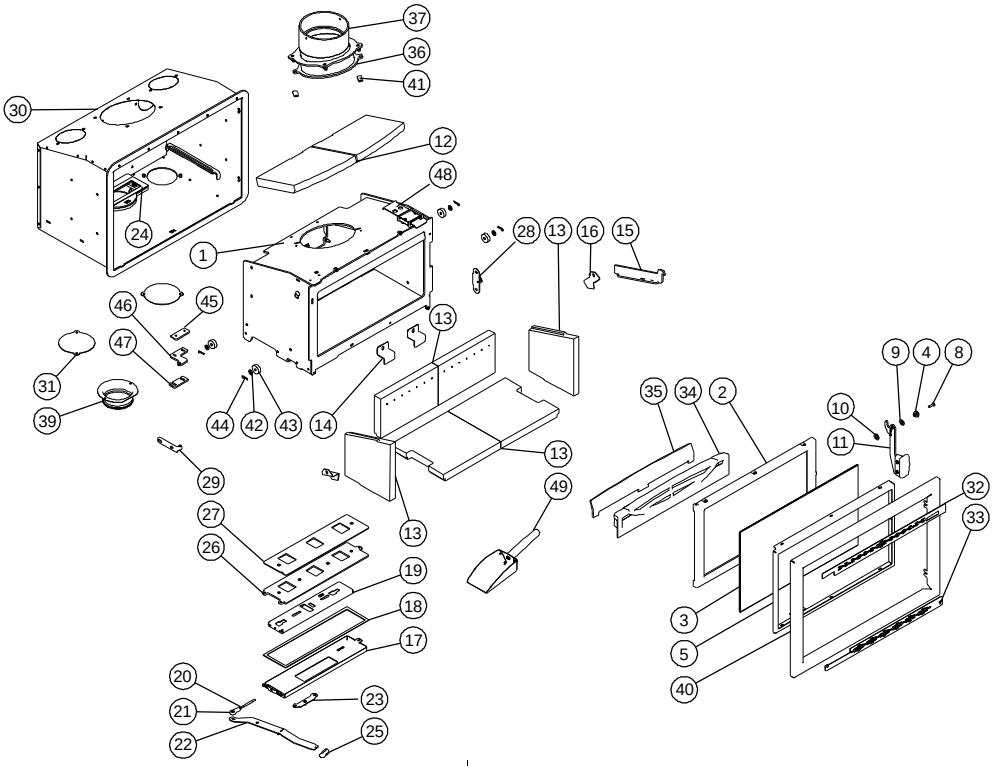

Item	Numéro	Description	HT	TTC 20%
1	001/XR010	Foyer d'acier industriel monobloc		
2	002/BT001	Porte	138.00	165.60
3	006/BT018	Vitre vitrocéramique	192.00	230.40
4	008/MR047	Pivot de la poignée	10.40	12.48
5#	004/BT023	Pattes de fixation de vitres	56.00	67.20
7*	008/XR076	Joint de porte	67.00	80.40
8	008/FFS046	Visser M6x20	0.50	0.60
9	008/FFW027	Rondelle ondulée M10	1.94	2.33
10	008/FFW007	Rondelle M10x19	0.10	0.12
11	010/MR038	Poignée de porte	8.30	9.96
12	011/MR031S	Brique du déflecteur	65.00	78.00
13	011/XR030S		132.00	158.40
14	004/XR008	Pattes de fixation briques	5.75	6.90
15	010/XR087		42.00	50.40
16	004/XR025	Pattes de fixation briques	5.75	6.90
17	004/XR055	Couveture de glissière de lavage d'air	70.00	84.00
18	008/XR063	Garniture de boîte d'air	22.50	27.00
19	004/XR007	Glissière de contrôle d'air	25.00	30.00
20	004/XR064	Barre de contrôle	10.40	12.48
21	008/FFM056	Extrémité de la tige de commande	25.00	30.00
22	010/XR022	Glissière de lavage d'air	23.00	27.60
23	004/XR058		21.00	25.20
24	008/XR062	Garniture de boîte d'air	18.90	22.68
25	008/XR012	Bouton	13.30	15.96

Item	Numéro	Description	HT	TTC 20%
26	004/XR072	Plaque de commande d'air	65.00	78.00
27	008/XR073	Garniture de commande d'air	14.70	17.64
28	004/MR044	Plaque de loquet	16.90	20.28
29	002/XR020	Gond inférieur	28.00	33.60
30	010/XR011	Caisson de convection	235.00	282.00
31	004/MR060	Cache de l'arriveé d'air	17.00	20.40
32	004/BT025	Joint supérieur	28.00	33.60
33	004/BT029	Joint inférieur	25.50	30.60
34	002/MR017	Pare bûches	79.00	94.80
35	010/MR078	Barrière de cendres	25.00	30.00
36	010/XR098	Baisser buse de sortie	84.00	100.80
37	010/XR096	Supérieur buse de sortie	158.00	189.60
38#	008/XR044		17.00	20.40
39	010/MR126	Manchon 100mm	74.00	88.80
40#	004/BT024		66.00	79.20
41	004/GR090	Fixation	1.18	1.42
42	008/FFW007	Rondelle M8	0.10	0.12
43	010/XR085		5.75	6.90
44	008/FFP006		0.10	0.12
45	010/BT043		3.95	4.74
46	010/XR041	Support de Gond Supérieur	10.40	12.48
47	010/XR042	Cale de la charnière	8.30	9.96
48	012/BT011	Plaque d'identification		
49	010/XR088		25.00	30.00

*Ces articles ne sont pas montrés sur le schéma. Les prix sont corrects à la date montrée mais peuvent être sujets au changement sans communication préalable. Les prix incluent la livraison en France

Pour obtenir les pièces de rechange contactez votre dépositaire local en lui donnant le modèle, le numéro de la pièce et la description. En cas de difficulté entrez en contact avec le fabricant à l'adresse montrée. Ce schéma est pour l'identification seulement.

charnwood BISHOPS WAY, NEWPORT, ISLE OF WIGHT PO30 5WS, UNITED KINGDOM

T:+44 (0)1983 537799 • F:+44 (0)1983 537788 • SPARES@CHARNWOOD.COM • WWW.CHARNWOOD.COM