Charnwood Country 16B Multifuel Liste des Pièces

1st July 2026

Issue G

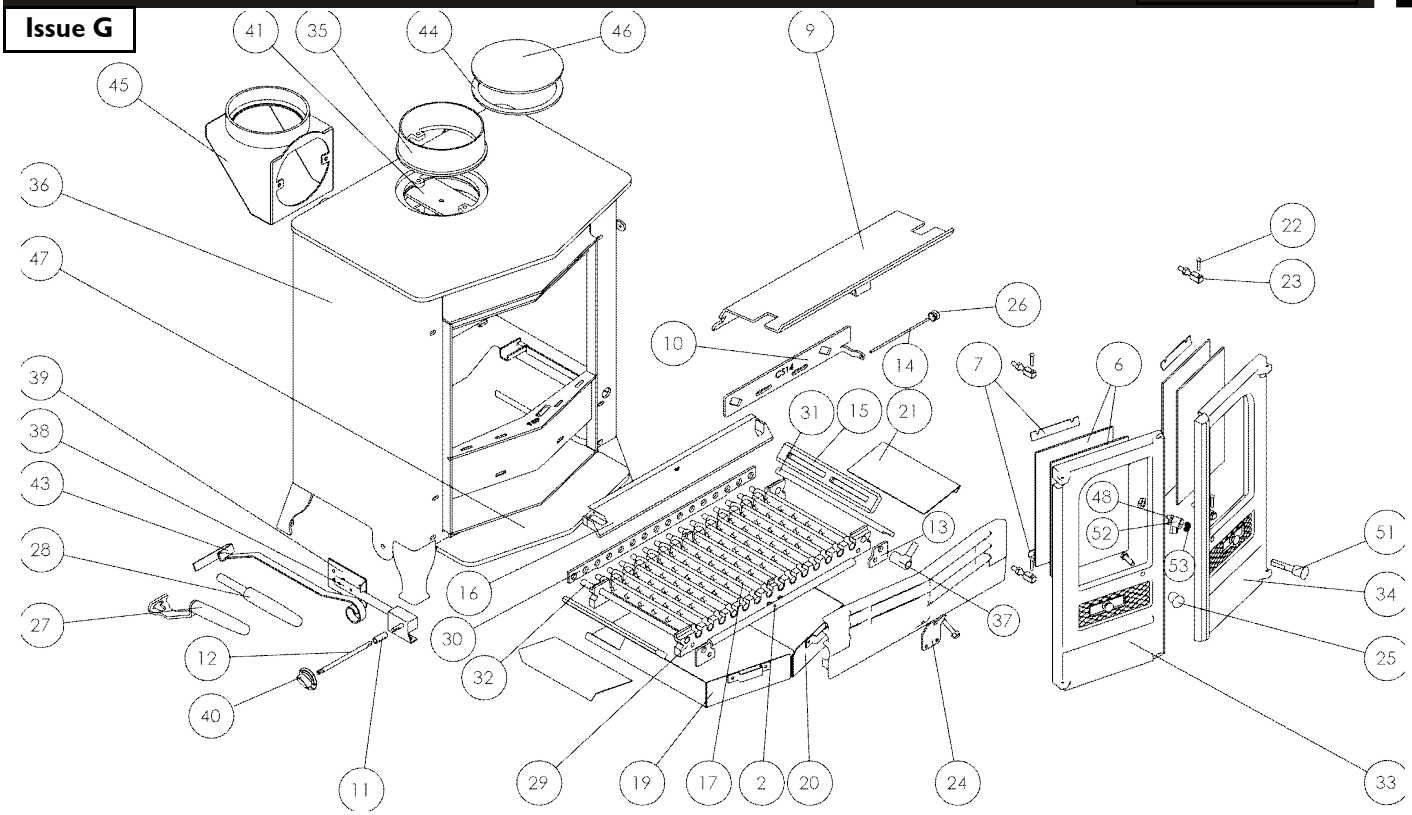

Item	Numéro	Description	HT	TTC 20%
2	008/CS13	Corde joint du devant de grille	27.00	32.40
3*	008/FV35/S	Kit de joints de porte (avec colle)	41.00	49.20
4*	008/TH085	Colle de joint de porte	9.45	11.34
5*	008/TW75	Joint pour vitre	28.00	33.60
6	006/LW30	Vitre vitrocéramique (avec joint)	53.50	64.20
7	004/EW23	Pattes de fixation de vitres	7.05	8.46
8	002/CS08	Pare bûches	176.00	211.20
9	010/CS31	Déflecteur	134.00	160.80
10	012/CS14	Glissière secondaire d'air	26.50	31.80
11	004/CS18	Tube raccord du tige de thermostat	31.50	37.80
12	004/CS16	Tige de thermostat	28.00	33.60
13	010/CS15	Garniture du barre de support	3.45	4.14
14	004/CS19	Tige d'air secondaire	35.00	42.00
15	002/EW15	Grille d'arrivé d'air latérale	61.00	73.20
16	002/BV16	Plaque de foyer arrière	120.00	144.00
17	002/CG01	Barre de grille	21.00	25.20
18	002/CG01S14	Jeu de barres de grille (14)	220.00	264.00
19	004/FV17L	Cendrier gauche	142.00	170.40
20	004/FV17R	Cendrier droite	142.00	170.40
21	004/BV19	Plaque - chute de cendre	31.50	37.80
22	008/BW39/S	Jeu d'axes de charnière	6.60	7.92
23	008/FW27	Gond	12.40	14.88
24	010/CS17	Support du pare-bûche	9.35	11.22
25	002/DY19	Bouton de porte gauche	28.00	33.60
26	002/TW13	Bouton de commande d'air	34.50	41.40
27	012/BV20/A	Poignée de porte et cendrier	48.50	58.20

Item	Numéro	Description	HT	TTC 20%
28	012/BV36/A	Poignée pour cribleuse	46.00	55.20
29	002/BV30	Barre de support de la grille	79.00	94.80
30	012/BV33	Barre d'actionnement de la grille	112.00	134.40
31	012/BV37	Tige de criblage	50.50	60.60
32	012/CG05	Tige de transmission	61.00	73.20
33	002/FV01	Porte à gauche	220.00	264.00
34	002/FV02	Porte droite	220.00	264.00
35#	002/CH12B	Buse de sortie en fonte	110.00	132.00
36	009/CO16BMF/A	Ensemble foyer/chaudière (Country		
37	002/AY27	Bouton de tige de criblage	40.00	48.00
38	008/FW48	Thermostat	99.00	118.80
39	008/FV49	Volet de thermostat	18.10	21.72
40	008/BW50	Bouton de thermostat	8.95	10.74
41	010/AY51	Plaque de fixation	35.50	42.60
42	012/CS11M	Numéro de		
43	012/FW34	Raclette	24.50	29.40
44	008/NV38	Joint corde de fixation du conduit de	11.00	13.20
45#	010/TW33	Adaptateur vertical arrière	225.00	270.00
46	012/TW09	Obturateur sortie	46.00	55.20
47	010/CS12	Rebord	124.00	148.80
48	004/ST008	Rondelle avec languette de blocage	2.70	3.24
49*	010/BW51	Taille du porte-cendres 3	192.00	230.40
50*	008/TH02/L	Thermostat de pipe de basse limite	96.00	115.20
51	002/DY18	Bouton et axe de loquet	39.50	47.40
52	002/AY14	Came de fermeture de la porte	18.70	22.44
53	008/FFW015	Rondelle Grower hélicoïdale double M12	3.90	4.68

*Ces articles ne sont pas montrés sur le schéma. Les prix sont corrects à la date montrée mais peuvent être sujets au changement sans communication préalable. Les prix incluent la livraison en France

Pour obtenir les pièces de rechange contactez votre dépositaire local en lui donnant le modèle, le numéro de la pièce et la description. En cas de difficulté entrez en contact avec le fabricant à l'adresse montrée. Ce schéma est pour l'identification seulement.

charnwood BISHOPS WAY, NEWPORT, ISLE OF WIGHT PO30 5WS, UNITED KINGDOM

T:+44 (0)1983 537799 • F:+44 (0)1983 537788 • SPARES@CHARNWOOD.COM • WWW.CHARNWOOD.COM