Charnwood Island IIIB mk2 Liste des Pièces

1st July 2023

Issue A

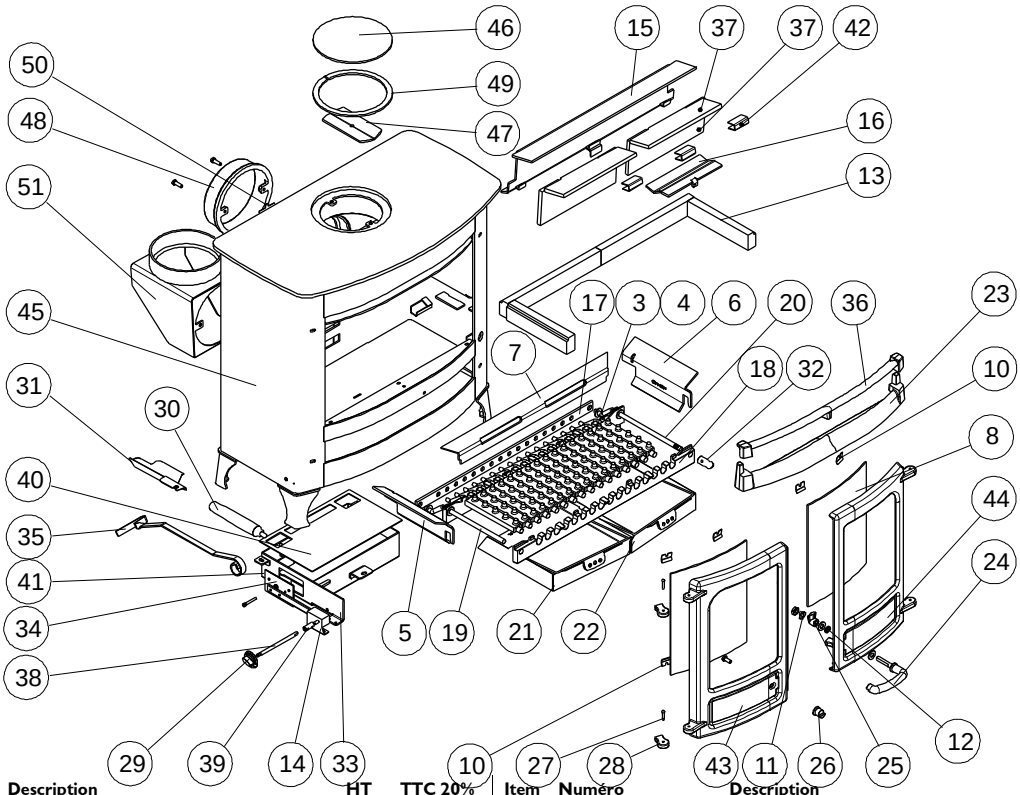

Item	Numéro	Description	HT	TTC 20%
1*	008/CY40S	Kit de joints de porte (avec colle)	26.40	31.68
2*	008/FW29	Colle de joint de porte	9.00	10.80
3	002/CG20	Barre de grille	30.00	36.00
4	002/CG20S16	Ensemble de barres de grille (16)	380.00	456.00
5	010/CY14L	Grille d'arrivé d'air latérale gauche	57.00	68.40
6	010/CY14R	Grille d'arrivé d'air latérale droite	57.00	68.40
7	010/CY16	Grille d'arrivée d'air arrière	118.00	141.60
8	006/CY18	Vitre vitrocéramique (avec joint)	168.00	201.60
9*	008/CY41	Joint pour vitre	23.50	28.20
10	004/KV23	Pattes de fixation de vitres	1.21	1.45
11	004/ST008	Rondelle avec languette de blocage	2.55	3.06
12	008/FFW015	Rondelle Grower hélicoïdale double	3.70	4.44
13	011/DS29S	Ensemble de briques réfractaires(4)	126.00	151.20
14	008/FW48	Thermostat	94.00	112.80
15	010/DS31	Déflecteur arrière	124.00	148.80
16	010/DS32	Déflecteur avant	78.00	93.60
17	012/CY33	Barre d'actionnement de la grille	87.00	104.40
18	002/CY30	Barre de support de la grille	126.00	151.20
19	012/AY13	Tige de transmission	58.00	69.60
20	012/AY15	Tige de criblage	59.00	70.80
21	004/CX17L	Cendrier gauche	90.00	108.00
22	004/CX17R	Cendrier droite	90.00	108.00
23	002/CY07C	Pare bûches	162.00	194.40
24	008/KV16	Poignée bakélite (main froid)	39.50	47.40
25	002/AY14	Came de fermeture de la porte	17.80	21.36
26	008/KV13	Bouton bakélite (porte gauche)	5.75	6.90
27	008/BW39/S	Jeu d'axes de charnière	6.25	7.50

Item	Numéro	Description	HT	TTC 20%
28	002/PY24	Gond	29.50	35.40
29	008/BW50	Bouton de thermostat	8.50	10.20
30	008/PX95	Poignée pour cendrier et criblage	59.00	70.80
31	004/BX048	Support de poignée multifonction	33.50	40.20
32	002/PX89	Bouton de tige de criblage	51.50	61.80
33	004/DS09	Glissière de réglage d'air de	36.00	43.20
34	008/FV49	Volet de thermostat	17.20	20.64
35	012/FW34	Raclette	23.00	27.60
36	002/CY08C	Pare bûches supérieur	114.00	136.80
37	011/DS33S	Ensemble de briques de Déflecteur	104.00	124.80
38	004/CS16	Tige de thermostat	26.50	31.80
39	004/CS18	Tube raccord du tige de thermostat	30.00	36.00
40	008/DS12	Joint céramique du boîtier de	33.00	39.60
41	010/DS20	Boîtier de thermostat	46.00	55.20
42	004/DS35	Pattes de fixation briques réfractaires	10.40	12.48
43#	002/CY01/A	Porte gauche	330.00	396.00
44#	002/CY02/A	Porte droite	350.00	420.00
45	001/DZ10B	Foyer		
46	010/CY37	Obturateur sortie	43.50	52.20
47	010/CY61	Plaque de fixation	33.50	40.20
48	002/CY45	Buse de sortie	132.00	158.40
49	008/CY38	Joint corde de fixation du conduit	10.40	12.48
50	012/DZ11	Plaque d'identification		
51#	010/CY34	Adaptateur vertical arrière	235.00	282.00
52*	010/BW51	Porteur de cendre (optionnel)	182.00	218.40
53*	008/TH02/L	Thermostat de pipe de basse limite	91.00	109.20

*Ces articles ne sont pas montrés sur le schéma. Les prix sont corrects à la date montrée mais peuvent être sujets au changement sans communication préalable. Les prix incluent la livraison en France

Pour obtenir les pièces de rechange contactez votre dépositaire local en lui donnant le modèle, le numéro de la pièce et la description. En cas de difficulté entrez en contact avec le fabricant à l'adresse montrée. Ce schéma est pour l'identification seulement.

charnwood BISHOPS WAY, NEWPORT, ISLE OF WIGHT PO30 5WS, UNITED KINGDOM

T:+44 (0)1983 537799 • F:+44 (0)1983 537788 • SPARES@CHARNWOOD.COM • WWW.CHARNWOOD.COM