ALL NEW

ISLAND

I - AP • II - BP

INSTRUKCJA OBSŁUGI I INSTALACJI

SPIS TREŚCI

SZYBKI PRZEWODNIK 4

INSTRUKCJA OBSŁUGI 5

- WYBÓR OPAŁU 5
- RUSZT NA PALIWO STAŁE 5
- PRACA RUSZTU 6
- PÓŁKA NA RĄCZKĘ 6
- ROZPALANIE PIECA 6
- KONTROLOWANIE PRACY PIECA 7
- DOKŁADANIE OPAŁU 7
- USUWANIE POPIOŁU 7
- POWOLNE PALENIE 8
- UTRZYMANIE I KONSERWACJA 8
- CZYSZCZENIE PRZYŁĄCZA KOMINOWEGO I PŁYTY DOPALAJĄCEJ GÓRNEJ 8
- CZYSZCZENIE KOMINA 9
- ROZWIĄZYWANIE PROBLEMÓW Z EKSPLOATACJĄ 9
- CZUJNIK TLENKU WĘGLA 10
- JEŚLI POTRZEBNA JEST DALSZA POMOC 10

INSTRUKCJA INSTALACJI 11

- ROZPAKOWANIE URZĄDZENIA 11
- ZASADY BEZPIECZEŃSTWA PRZY INSTALACJI URZĄDZENIA 11
- DETEKTOR TLENKU WĘGLA 11
- OPIS TECHNICZNY 11
- KOMIN 11
- ZABEZPIECZENIE POSADZKI I MATERIAŁÓW ŁATWOPALNYCH W OTOCZENIU PIECA 12
- PODŁĄCZENIE URZĄDZENIA DO PRZEWODU KOMINOWEGO 12
- DRZWICZKI REWIZYJNE 13
- SPRAWDŹ ZANIM ROZPALISZ 14
- ODDANIE URZĄDZENIA DO UŻYTKU 14

WYMIARY ISLAND I - AP 15

WYMIARY ISLAND II - BP 16

LISTA CZĘŚCI ZAMIENNYCH 17

CERTYFIKAT 19

SZYBKI PRZEWODNIK

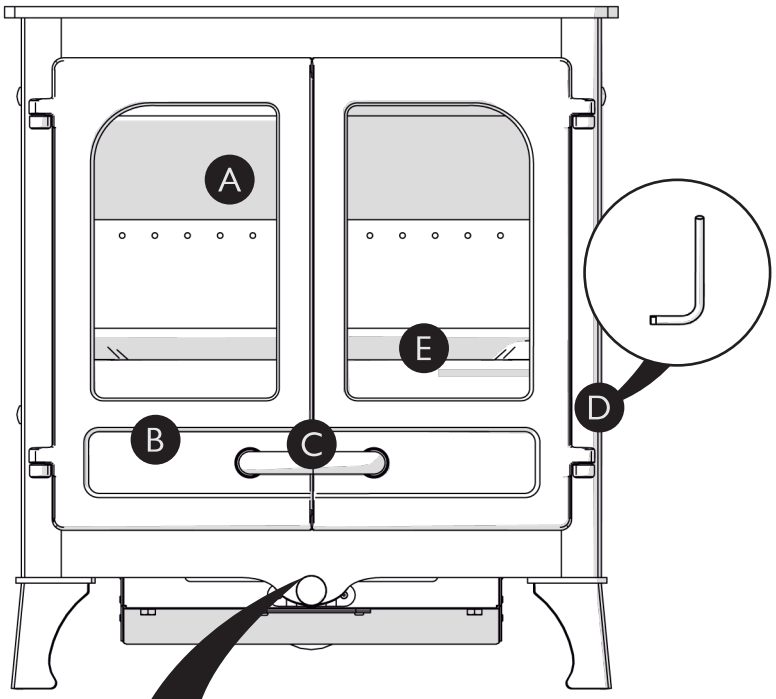

A **Płyta dopalająca górna**

Płyta ma za zadanie spowolnić i wydłużyć drogę przepływających spalin, dzięki czemu zwiększa się sprawność urządzenia

B **Drzwiczki**

Drzwiczki powinny pozostawać szczelnie zamknięte zawsze podczas pracy urządzenia

C **Rączka drzwiczek**

Aby otworzyć przesuń zgodnie z ruchem wskazówek zegara.

D **Dźwignia rusztu**

Do obsługi użyj rączki.

E **Ustalacz opału**

Podczas dokładania upewnij się, że polana nie wystają ponad ustalacz .

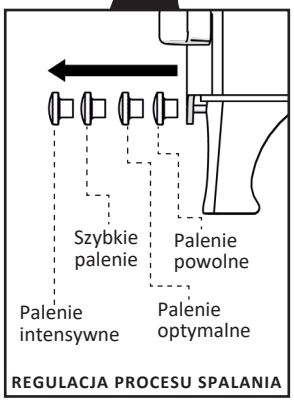

REGULACJA PROCESU SPALANIA

UTRZYMANIE I KOSERWACJA

Szyba	Szybę przecieraj najpierw wilgotną, a później suchą ściereczką niepozostawiającą włókien. Oporne zanieczyszczenia usuwaj przy użyciu środka do czyszczenia szyb kominkowych.
Płyta dopalająca górna	Zdemontuj i oczyść płytę przynajmniej raz w miesiącu. Z powierzchni płyty usuń nagromadzony popiół i sadzę.
Komin	Komin powinien być czyszczony 4 razy w roku. Jego początkowy odcinek może być czyszczony przez palenisko.
Serwisowanie	Piec powinien być dokładnie sprawdzony przez przeszkoloną osobę przynajmniej raz w roku.

ROZPALANIE PIECA I KONTORLOWANIE PROCESU SPALANIA

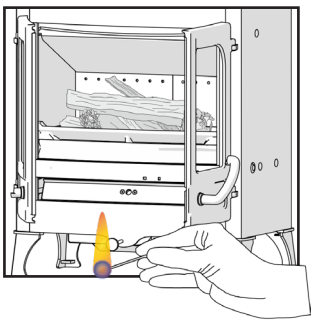

Włóż drobne drewno, papier bądź rozpałkę. Zapewnij maksymalny dolot powietrza całkowicie wyciagając cięgno. Zamknij drzwi.

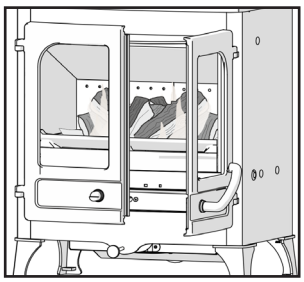

W momencie, gdy drobne drewno dobrze się rozpali dołóż mniejsze polana utrzymując maksymalny dopływ powietrza i zamknięte drzwi.

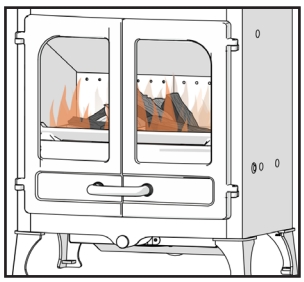

Gdy ogień jest w pełni rozpalony – ogniem zajęte jest każde polano ustawienia mogą być zmniejszone do pozycji optymalnej.

W tym urządzeniu można spalać:

Drewno

W urządzeniu nie należy stosować:

Koksu pochodzenia naftowego
Paliwa płynnego
Śmieci gospodarstwa domowego
Dużych brył węgla
Groszku bądź miału węglowego
Wilgotnego
bądź niewysezowanego drewna

Serdecznie gratulujemy i jednocześnie dziękujemy za wybór pieca Island firmy Charnwood. Państwa piec został poddany niezależnym testom i uzyskał aprobatę DEFRA dzięki czemu może być instalowany i użytkowany w rejonach o kontrolowanej emisji dymu. Użytkowanie pieca na tych terenach wymaga ścisłego przestrzegania zaleceń zawartych w niniejszej instrukcji, dlatego też należy ją dokładnie przeczytać i zrozumieć zanim zaczną Państwo obsługiwać urządzenie.

Zanim rozpalą Państwo piec po raz pierwszy należy upewnij się, że instalacja urządzenia odbyła się zgodnie z Instrukcją Instalacji oraz sprawdzić czy przewód kominowy jest czysty i drożny. Piec wymaga oddzielnego przewodu kominowego.

Należy pamiętać, aby podczas użytkowania urządzenia zachowywać szczególną ostrożność. Piec wykonany jest z twardych materiałów, a przede wszystkim nagrzewa się do wysokiej temperatury! Do obsługi pieca należy używać odpowiednich, dostarczonych z urządzeniem akcesoriów oraz zawsze nakładać rękawice odporne na działanie wysokiej temperatury.

Podczas pracy pieca w jego bliskości nie zaleca się stosowania środków w aerozolu. Może grozić to wybuchem/pożarem.

Ze względów bezpieczeństwa w pobliżu pieca, zaleca się montaż barierki ochronnej szczególnie w sytuacji, gdy piec użytkowany jest w obecności dzieci lub osób starszych.

Piec nie jest przystosowany do pracy ciągłej.

WYBÓR OPAŁU

By osiągnąć możliwie najlepsze rezultaty podczas palenia określonym rodzajem paliwa, dobrze jest wziąć pod uwagę poniższe wskazówki. W poszukiwaniu najbardziej odpowiedniego opału dobrze jest wypróbować kilka rodzajów i wybrać najlepszy. Jeśli potrzebują Państwo pomocy przy wyborze właściwego paliwa mogą Państwo poprosić o pomoc lokalnego dostawcę.

Paliwo mineralne

Paląc paliwem mineralnym ważne jest, by zawsze wybierać opał suchy i najwyższej jakości.

Drewno

Tylko suche, dobrze wysezonowane drewno powinno być stosowane w tym urządzeniu. Używanie wilgotnego drewna prowadzi do nadmiernego wydzielania się smoły i sadzy, która odkłada się w palenisku, kominie oraz na szybie. Z tego samego powodu zaleca sie stosowanie drewna liściastego (wiąz, buk, dąb) bardziej niż drewna gatunków iglastych (sosna czy świerk). Ponadto spalanie wilgotnego drewno dostarcza mniejszej ilości energii cieplnej niż spalanie drewna suchego. Za dobrej jakości drewno opałowe rozumie się polana o wilgotności ok. 20% i niższej. Aby należycie przygotować drewno należy je pociąć, porąbać i pozostawić w suchym, dobrze wentylowanym miejscu przez okres jednego roku a optymalnie dwóch lat. Długość polan nie powinna przekraczać:

Island I - AP : 400mm długości i 75 mm średnicy

Island II - BP : 440 mm długości i 75 mm średnicy

Wilgotność drewna nie powinna przekraczać 20 %.

KOKS POCHODZENIA NAFTOWEGO NIE POWINIEN BYĆ SPALANY W TYM URZĄDZENIU. JEGO STOSOWANIE UNIEWAŻNIA GWARANCJĘ.

W piecu zabrania się spalania śmieci i odpadki gospodarstwa domowego.

RUSZT NA PALIWO STAŁE

Piec Island firmy Charnwood posiada obrotowy ruszt z popielnikiem. Dzięki niemu możliwe jest wydajne spalanie drewna oraz łatwiejsze usuwanie popiołu. Ruszt może być ustawiony w dwóch pozycjach:

1) W pozycji otwartej – żeliwne użebrowanie rusztu ustawione jest pionowo z wolnymi przestrzeniami pomiędzy elementami rusztu („jeżykiem” na bok) - pozwala to na swobodny przepływ powietrza od spodu przez ruszt i paliwo.

2) W pozycji zamkniętej – żeliwne użebrowanie rusztu ustawione jest poziomo („ jeżykiem” do góry) sprawiając, że powietrze przepływa po bokach rusztu i nad jego powierzchnią. W pozycji zamkniętej możliwa jest akumulacja popiołu i tym samym wydajniejsze spalanie drewna.

Obrót rusztem z jednej pozycji do drugiej wykonuje się przy użyciu dostarczonej z piecem rączki rusztu (zobacz, Rys.1).

Ustawienie rusztu w pozycji do spalania drewna następuje przez obrót dźwigni rusztu w górę w kierunku zgodnym z ruchem wskazówek zegarka (zobacz, Rys.1) , a ustawienie pieca do spalania paliwa stałego innego niż drewno przez obrót dźwigni w dół w kierunku przeciwnym ruchowi wskazówek zegara. Aby oczyścić ruszt z popiołu należy wykonać kilka energicznych obrotów dźwignią rusztu w górę i w dół. Przy paleniu drewnem

zaleca się pozostawienie niewielkiej warstwy popiołu. Ruszt w tym przypadku należy oczyszczać nie częściej niż raz, dwa razy w tygodniu.

Rys.1. Obsługa rusztu na paliwo stałe

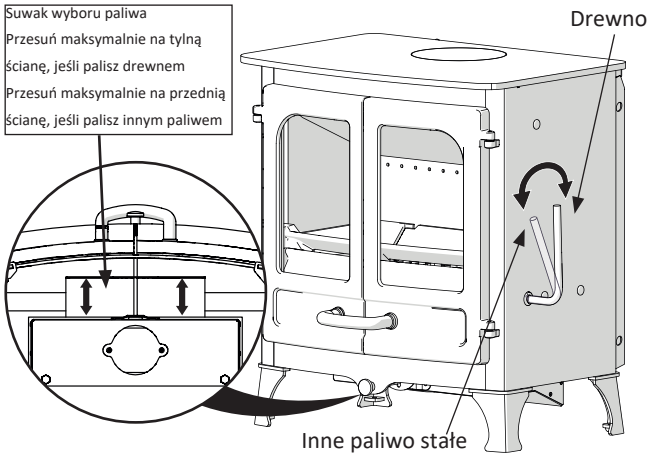

PRACA RUSZTU

Drewno spala się optymalnie, gdy na spodzie paleniska znajduje się kilkucentymentrowa warstwa popiołu. Jeśli jego ilość jest zbyt duża (popiół zakrywa tylną płaszczyznę rusztu) nadmiar należy usunąć. Usuwanie popiołu należy przeprowadzić przy zamkniętych drzwiczkach (zobacz, Rys. 2). Aby oczyścić ruszt z popiołu należy wykonać kilka energicznych obrotów dźwignią rusztu. Nie należy jednak rusztować zbyt długo, aby nie dopuścić do opadania żaru lub niedopalonych fragmentów opału na dół do szuflady popielnika.

Rys. 2. Rusztowanie za pomocą rączki

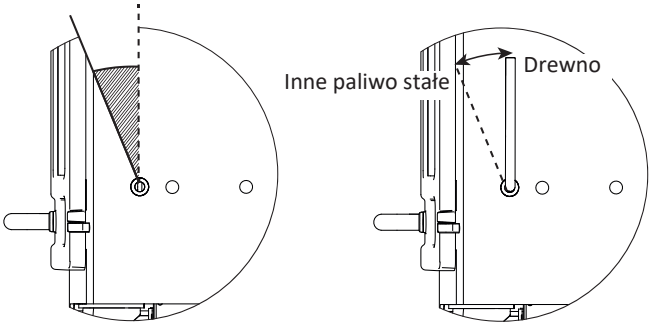

PÓŁKA NA RĄCZKĘ

Jeśli rączka nie jest używana można odłożyć ją na półkę pod piecem.

ROZPALANIE PIECA

Podczas pierwszego rozpalenia z pieca może wydzielać dym i nieprzyjemny zapach. Jest to normalna reakcja utwardzającej się farby, która z czasem ustanie. Pomieszczenie przy kilku pierwszych rozpaleniach powinno być dokładnie wietrzone.

Podczas pierwszego rozpalenia utrzymuj ogień na stosukowo niskim poziomie przez pierwsze 2 godziny tak, aby zapewnić swobodne odparowanie wilgoci z komina i paleniska.

Rozpalając piec ułóż drobne drewno, papier lub specjalną podpałkę na spodzie rusztu, a na samą górę kilka średniej wielkości suchych polan. Zapewnij maksymalny dolot powietrza w pełni wyciągając suwak systemu Air Control (zobacz, Rys.3.) Podpal papier lub podpałkę. Drzwiczki pozostaw delikatnie uchylone do momentu aż drewno dobrze zajmie się ogniem. Gdy drobne drewno jest dobrze rozpalone można dołożyć kilka mniejszych polan i zamknąć drzwiczki. Jednak dolot powietrza powinien pozostawać w pełni otwarty. Gdy ogień dobrze się rozpali – płomieniami zajęte są małe polana do pieca można nałożyć większe kawałki drewna utrzymując w pełni otwarty dolot powietrza. W momencie, gdy piec osiągnie właściwa temperaturę swoją pracę rozpocznie kutyna powietrzna, dlatego też, zanim wyregulujesz (przymkniesz) dolot powietrza do paleniska pozwól, aby ogień dobrze się rozpalił i nagrzał urządzenie do właściwej temperatury. Podczas rozpalania nie należny pozostawiać pieca bez uwagi szczególnie w sytuacji, gdy drzwiczki urządzenia są niedomknięte.

Rys.3. Kontrolowanie pracy pieca

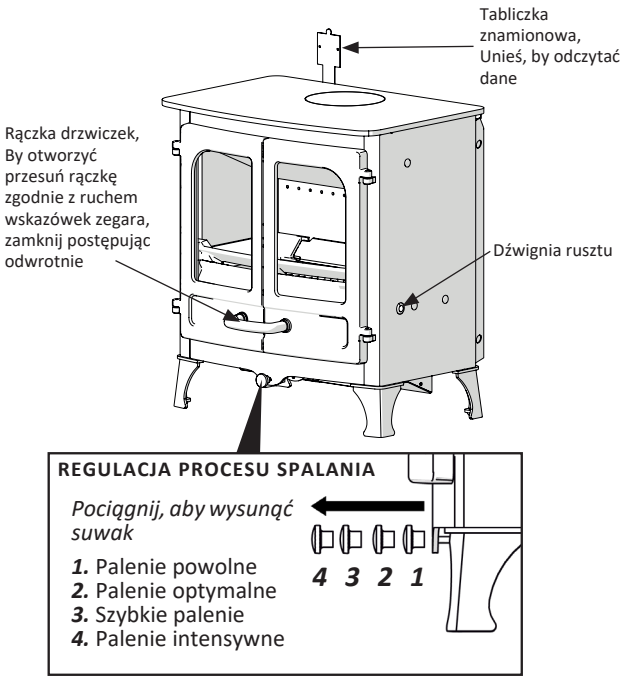

Zanim ponownie rozpalisz urządzenie oczyść palenisko z nadmiaru popiołu. Przy paleniu drewnem pozostaw cienką warstwę na spodzie rusztu.

KONTROLOWANIE PRACY PIECA

Intensywność spalania regulowana jest ilością powietrza, jaka dociera do paleniska. Ilość ta kontrolowana jest za pomocą suwaka air control (zobacz, Rys.3)

W momencie rozpalania lub jeśli zajdzie potrzeba intensywnego palenia suwak air control należy wyciągnąć maksymalnie na zewnątrz zapewniając maksymalny dopływ powietrza. Jednak w takiej pozycji urządzenia nie należy pozostawiać przez zbyt długi okres czasu z uwagi na możliwość przegrzania. Podczas normalnej pracy cięgno powinno znajdować się w pozycji optymalnej.

Przy optymalnym ustawieniu cięgna nad szybę pieca doprowadzany jest strumień ciepłego powietrza, co pozwala utrzymać ją w czystości.Utrzymanie szyby w czystości staje się prawie niemożliwe, jeśli suwak air control jest całkowicie zamknięty. Dla lepszej kontroli pracy pieca zaleca się montaż termometru na rurze przyłączeniowej, który mogą Państwo zakupić u sprzedawcy pieca lub bezpośrednio z firmy Charnwood.

Piec Island - AP i Island II - BP został wyposażone w ogranicznik air control, który znajduje zastosowanie na terenach o kontrolowanej emisji dymu. Ogranicznik sprawia, że praca pieca nigdy nie jest zbyt wolna.

DOKŁADANIE OPAŁU

Podczas dokładania drewna pamiętaj by nie nakładać go zbyt dużo i by polana nie wystawały ponad ustalacz opału.

Drewno najlepiej układaj równomiernie w poprzek paleniska. Dokładając drewno ustaw suwak systemu air control w pozycji w pełni otwartej tak, by zapewnić maksymalny dopływ powietrza do komory spalania i pozostaw go w tej pozycji do chwili aż ogień ponownie dobrze się rozpali. Drewno najlepiej jest podkładać w momencie, gdy w palenisku pozostają dobrze rozżarzone polana. Jeśli podczas dokładania drewna zauważysz, że ogień przygasa można dodatkowo uchylić delikatnie drzwiczki i zapewnić dopływ większej ilości powietrza. Jeśli ogień wygasł zanim zdołaliśmy nałożyć drewna a na dnie paleniska wciąż pozostaje żar, wtedy najpierw nałóż drobne drewno rozpałkowe a także w pełni otwórz dopływ powietrza pozwalając, aby ogień na nowo się rozpalił. Po czym dorzuć większe kawałki drewna.

Zbyt duży załadunek drewnem lub zbyt długie wystające polana mogą doprowadzić do wypchnięcia, uszkodzenia, a nawet zbicia szyby. Wystające polana to również jedna z przyczyn zabrudzeń szyby

Na terenie o kontrolowanej emisji dymu nie nakładaj zbyt dużo drewna tzn. nie więcej niż linia którą wyznaczają otworki na tylnej ścianie paleniska. Ilość drewna nie może prowodzić do jego wypadania przez drzwi.

Pamiętaj by nie użytkować pieca przy otwartych drzwiczkach. Może to prowadzić do powstawania nadmiernej ilości dymu.

USUWANIE POPIOŁU

Podczas palenia drewnem zaleca się pozostawienie centymetrowej warstwy popiołu na spodzie rusztu. Gdy warstwa popiołu jest na tyle duża, że zatyka wolne przestrzenie w płycie tylnej rusztu, popiół należy usunąć. Przed usuwaniem upewnij się, że wnętrze paleniska jest wystudzone.

Popiół należy usunąć wyjmując szufladę popielnika. Szuflada posiada dodatkowy uchwyt, aby ułatwić Państwu jej wynoszenie. Pamiętaj, aby przed tą czynnością nałożyć rękawice odporne na działanie wysokiej temperatury oraz upewnić się, że rączka szuflady jest właściwie wsunięta do otworu (zobacz, Rys.4). Pamiętaj, by nie wyrzucać gorącego popiołu do plastikowych pojemników lub plastikowych worków na śmieci.

Popielnik powinien być oczyszczany regularnie. Nie pozwalaj, aby popiół w nadmiernej ilości gromadził się w popielniku. Może to prowadzić do uszkodzenia mechanizmu obrotowego rusztu oraz jego żeliwnych ramion.

Aby ułatwić Państwu wynoszenie popiołu, w akcesoriach f irmy Charnwood znaleźć można metalowy pojemnik na popiół. Jego zakup możliwy jest od sprzedawcy naszych produktów lub bezpośrednio z firmy Charnwood.

Rys.4 Szuflada popielnika

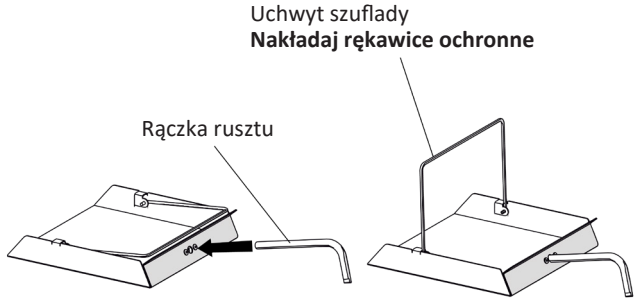

POWOLNE PALENIE

Warunkiem powolnego palenia są szczelnie zamknięte drzwiczki.

Paląc drewnem na terenach o kontrolowanej emisji dymu, nałóż kilka większych polan i pozostaw w pełni otwarty dolot powietrza przez około pół godziny (czynność ta pozwoli ograniczyć ilość smoły gromadzącej się w kominie). Przy paleniu powolnym z uwagi na różnice w ciągu kominowym i w rodzaju spalanego paliwa poszukiwanie optymalnych ustawień wymaga odrobiny czasu i praktyki.

UTRZYMANIE I KONSERWACJA

Czyszczenie

Piec wykończony jest farbą odporną na wysoką temperaturę. Czyszcząc malowane powierzchnie korpusu używaj wilgotnej ściereczki niepozostawiającej włókien. Czyszczenie powinno być przeprowadzane przy zimnym piecu. Jeśli zajdzie potrzeba powtórnego pomalowania pieca w ofercie firmy Charnwood znaleźć można specjalną, odporna na wysoka temperaturę farbę w sprayu.

Czyszczenie szyby

Szyba w drzwiczkach pieca wykonana jest ze specjalnego szkła odpornego na wysoka temperaturę. Dzięki kurtynie powietrznej większość sadzy i zanieczyszczeń na powierzchni szyby ulega samoczynnemu wypaleniu już po kilku minutach od ustawienia suwaka systemu Air Control w pozycji w pełni otwartej. Jeśli jednak zajdzie potrzeba wyczyszczenia szyby, otwórz drzwiczki i pozwól jej zupełnie wystygnąć. Szybę przecieraj najpierw wilgotną, a później suchą ściereczką. Oporne zanieczyszczenia można usuwać przy użyciu środka do czyszczenia szyb kominkowych. Do czyszczenia szyby nie używaj środków zawierających substancje ścierne, gdyż mogą one powodować osłabiające szybę zadrapania i przedwczesne jej zużycie. Nie zaleca się również stosowania środków w aerozolu szczególnie podczas pracy pieca.

Gdy piec nie jest użytkowany

Podczas dłuższej przerwy w użytkowaniu pieca (okres letni) dla jego lepszej ochrony przed procesem kondensacji pary wodnej, która może prowadzić do korozji warto pozostawić suwak systemu air control w pozycji otwartej. Także drzwiczki powinny pozostać delikatnie niedomknięte. Zaleca się dokładne oczyszczenie przyłącza kominowego oraz paleniska. Dobrze jest również zabezpieczyć wnętrze paleniska cienka warstwą oleju (np. WD40). Pamięta! Po długiej przerwie w paleniu zanim ponownie rozpalisz piec, sprawdź drożność przewodu kominowego oraz przyłączeniowego. W razie potrzeby oczyść.

Uszczelki drzwiczek

Aby proces spalania przebiegał prawidłowo i mógł być w pełni kontrolowany uszczelki drzwiczek muszą być w dobrym stanie. Sprawdzaj ich zużycie i w razie potrzeby wymień.

Serwisowanie

Aby utrzymać piec we właściwym stanie technicznym należy przynajmniej raz w roku wykonać jego dokładny przegląd. Po oczyszczeniu paleniska należy sprawdzić, czy wszystkie wewnętrzne elementy są w dobrej kondycji; w razie potrzeby wymienić zużyte części. Dodatkowo należy sprawdzić stan uszczelek na drzwiczkach i szczelność drzwi podczas ich zamykania. Poradnik, na co zwrócić uwagę podczas przeglądu urządzenia dostępny jest na żądanie. Naprawy lub jakiekolwiek modyfikacje urządzenia mogą być wykonywane wyłącznie przez producenta lub przeszkolonego przez producenta pracownika. W przypadku zmian w budowie urządzenia lub modyfikacji dokonanych przez użytkownika, producent nie bierze odpowiedzialności za nieprawidłowe funkcjonowanie pieca. Przy naprawach używaj tylko oryginalnych części zamiennych producenta - firmy Charnwood.

CZYSZCZENIE PRZYŁĄCZA KOMINOWEGO I PŁYTY DOPALAJĄCEJ GÓRNEJ

Przyłącze kominowe jak i sama płyta dopalająca górna powinny być utrzymywana w czystości. Kontroli należy dokonywać przy wygaszonym ogniu. Kontrolę i czyszczenie przeprowadzać należy przynajmniej raz w miesiącu, ze zwróceniem szczególnej uwagi na gromadząca sie smołę i popiół na powierzchni płyty dopalającej oraz przyłącza kominowego.

Jeśli zajdzie potrzeba wyczyszczenia w/w elementów przed rozpoczęciem upewnij się, że wnętrze pieca jest zimne. Unikaj kontaktu z sadzą. Zawsze używaj fartuch i rękawic ochronnych. Płyta dopalającą górna wykonana jest z wermikulitu. Przed usunięciem płyty należy najpierw usunąć ustalacz opału z wnętrza pieca (część „E” strona 4) i jedną płytę boczną aby zapewnić odpowiednią ilość miejsca do usunięcia płyty dopalającej górnej.

Aby usunąć płytę należy pociągnąć ją delikatnie w przód, następnie przesunąć w prawą lub lewą stronę tak, by można było ją opuścić w dół i wyjąć z urządzenia.

Czyszcząc z powierzchni płyt usuń popiół i smołę a na zakończenie umieścić ją z powrotem na właściwym miejscu. Pamiętaj również o zdemontowanych elementach tj. ustalacz opału oraz płyta boczna.

W piecu Island II - BP płyta dopalajaca górna składa się z 2 części, które należy ułożyć na wsporniku (część nr BP077). Wspornik na przodzie ma wycięcie w kształcie haka, który wsuwamy w otwór w listwie kurtyny powietrznej widoczny nad drzwiami po ich otworzeniu. Tył spoczywa na płytach tylnych komory spalania. Aby usunąć jedną z płyt należy ją unieść do góry, lekko przekręcić i wyjąć w dół.

W Island II - BP znajduje się również stalowa płyta dopalająca. Znajduje się ona na górze kanałów doprowadzających powietrze do kurtyny powietrznej. Z płyty wystają dwa trzpienie, które mocują płytę w otworach wspornika na kurtynie powietrznej. Dodatkowa płyta dopalająca nie jest wymagana, jeśli piec podłączany jest do przewodu kominowego od tyłu lub jeśli montujemy płytę do gotowania.

Rys.5. Położenie płyty dopalającej górnej

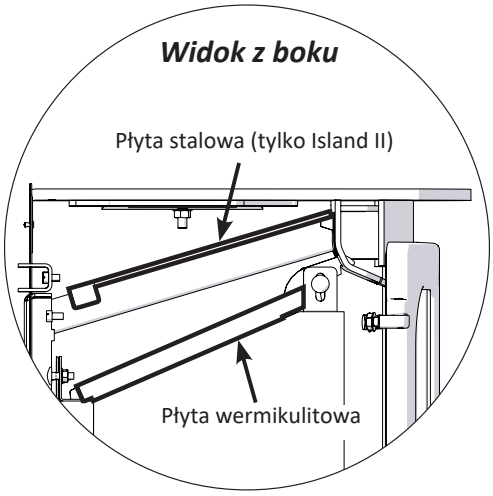

CZYSZCZENIE KOMINA

Czyszczenie kanału kominowego zaleca się wykonywać przynajmniej cztery razy w roku. Początkowy odcinek przewodu kominowego może być czyszczony przez palenisko. Zanim przystąpisz do czyszczenia komina usuń wewnętrzne elementy paleniska: ustalacz opału, płytę dopalającą górną oraz dodatkową płytę górną (tylko model Island II - BP).

Czyszcząc komin usuń sadzę z całej powierzchni otworu kominowego, a także oczyść przewód przyłączeniowy i wnętrze paleniska.

W sytuacji, gdy niemożliwe jest czyszczenie komina przez palenisko, instalator powinien zamontować drzwiczki rewizyjne.

Po zakończeniu czyszczenia ułóż na miejsce wewnętrzne elementy paleniska tj.: ustalacz opału, deflektor oraz dodatkową płytę dopalająca (zobacz, Rys.5).

Do czyszczenia kanałów kominowych dostępne są różnej wielkości szczotki stalowe. Dla tradycyjnego murowanego z cegieł przewodu kominowego zaleca się szczotkę drucianą okrągłą. Czyszczenie przewodów kominowych wykonanych z prefabrykatów powinno odbywać się zgodnie z zaleceniami producenta.

ROZWIĄZYWANIE PROBLEMÓW Z EKSPLOATACJĄ

OGIEŃ NIE CHCE SIĘ ROZPALIĆ

Sprawdź, czy:

a) kanały doprowadzające powietrze do urządzenia są drożne,

b) przewód kominowy i przyłącze kominowe są drożne,

c) używasz właściwego paliwa,

d) do pomieszczenia dostarczona jest odpowiednia ilość czystego powietrza,

e) w tym samym pomieszczeniu, co piec nie został zainstalowany wyciąg mechaniczny nieświeżego powietrza,

f) jest wystarczająco silny ciąg kominowy (przy ciepłym kominie nie mniej niż 12 Pa).

CZARNA SZYBA DRZWI

Każdy komin jest inny. Wynika to z różnic w jego konstrukcji, co ma wpływ na siłę ciągu kominowego. Między innymi z tego powodu utrzymywanie szyby w czystości wymaga odrobiny czasu i praktyki. Zwróć uwagę na poniższe zalecenia, które powinny pomóc w utrzymaniu szyby w czystości, niemal w każdej sytuacji:

a) Wilgotne drewno lub zbyt długie wystające polana mogą powodować zabrudzenia szyby.

b) Kutyna powietrzna doprowadza wstępnie ogrzane powietrze nad szybę „ obmywając” ją. W ten sposób strumień gorącego powietrza pomaga spalać zanieczyszczenia z powierzchni szyby. Dlatego też, zanim wyregulujesz (przymkniesz) dolot powietrza do paleniska pozwól, aby ogień dobrze się rozpalił. Ma to również zastosowanie podczas załadunku opału.

c) Gdy dokładasz opał zwróć szczególna uwagę, aby drewno nie dotykało szyby i znajdowało się możliwie najdalej od czoła paleniska. Nie nakładaj go zbyt dużo.

d) Podczas pracy urządzenia nigdy zupełnie nie zamykaj dolotu powietrza do komory spalania.

Utrzymanie szyby w czystości może być trudne w sytuacji, gdy piec użytkowany jest mało intensywnie przez długi okres czasu.

Na czystość szyby znacząco wpływa szczelność połączeń kominowych. Upewnij się, że wszystkie połączenia są poprawnie uszczelnione. Istotna jest także siła ciągu kominowego (przy rozgrzanym kominie wartość odczytu powinna być na poziomie przynajmniej 12 Pa). Niekiedy może pojawić się zadymienie szyby w dolnej części.

ULATNIANIE SIĘ NIEBEZPIECZNYCH GAZÓW

Ostrzeżenie: Przy prawidłowo zainstalowanym i użytkowanym urządzeniu ryzyko emisji niebezpiecznych gazów jest znikome. Niewielka ilość dymu może pojawić się w pomieszczeni podczas dokładania opału i usuwania popiołu. Uporczywe i długotrwałe zadymienie może być niebezpieczne dla życia i zdrowia ludzi, dlatego też nie powinno być tolerowane. Jeśli dym przedostaje się do pomieszczenia niezwłocznie wykonaj następujące czynności:

a) Otwórz drzwi i okna pozwalając na dopływ świeżego powietrza.

b) Ugaś ogień i bezpiecznie usuń opał z pieca.

c) Sprawdź drożność przyłącza i przewodu kominowego. Oczyść, jeśli są zatkane.

d) Nie próbuj rozpalać ognia dopóki nie znajdziesz przyczyny przedostawania się dymu do pomieszczenia, w razie potrzeby wezwij kominiarza.

Najczęstsza przyczyna przedostawania się dymu do pomieszczenia jest niedrożność przyłącza lub przewodu kominowego. Dla własnego bezpieczeństwa utrzymuj te przewody w czystości.

Zbyt intensywny, niekontrolowany proces spalania

Sprawdź, czy:

a) Drzwiczki są szczelnie zamknięte.

b) System regulacji przepływem powietrza air control jest w pełni zamknięty.

c) Używasz właściwego rodzaju paliwa.

d) Uszczelka drzwiczek oraz elementy robocze systemu regulacji przepływem powietrza są w dobrym stanie.

Pożar komina

Regularne i dokładne czyszczenie przewodu kominowego powinno chronić przed jego zapaleniem. W przypadku, gdy komin zapali się odetnij wszelki możliwy dostęp powietrza zamykając system air control oraz drzwiczki. To powinno „zadławić" ogień. Nie otwieraj dostępu powietrza do momentu, aż ogień wygaśnie również i w urządzeniu. Jeśli nie uda się ugasić pożaru niezwłocznie wezwij straż pożarną. Po pożarze należy dokonać inspekcji komina i usunąć ewentualne usterki. W tym celu skontaktuj się z kominiarzem.

CZUJNIK TLENKU WĘGLA

Instalator montując urządzenie na paliwo stałe powinien jednocześnie zainstalować czujnik tlenku węgla (w tym samym pomieszczeniu, co piec). W przypadku alarmu wskazującego na obecność tlenku węgla w pomieszczeniu postępuj zgodnie z wytycznymi rozdziału: „Ulatnianie się niebezpiecznych gazów".

JEŚLI POTRZEBNA JEST DALSZA POMOC

Jeśli potrzebują Państwo pomocy związanej z instalacją lub pracą pieca Island firmy Charnwood możecie Państwo zasięgnąć porady instalatora. On na pewno odpowie na większość Państwa pytań. W razie dalszych wątpliwości, Państwa sprzedawca również będzie w stanie udzielić niezbędnych wskazówek. Dalszej pomocy możecie Państwo szukać w punkcie obsługi klienta firmy Charnwood.

ROZPAKOWANIE URZĄDZENIA

Piec dostarczany jest do Państwa na palecie. Jest on do niej przykręcony, zabezpieczony paskami i osłonięty papierowym kartonem. Rozpakowując piec zapewnij odpowiednią ilość miejsca. W pierwszej kolejności usuń plastikowe paski, karton a następnie odkręć 4 śruby mocujące piec do palety przy użyciu 10 mm klucza. Metalowe wsporniki podtrzymujące piec należy delikatnie odgiąć i odkręcić za pomocą 13 mm klucza. Drewnianą paletę można pociąć i wykorzystać jako drewno rozpałkowe (pamiętaj, że paleta zbita jest przy użyciu gwoździ).

ZASADY BEZPIECZEŃSTWA PRZY INSTALACJI URZĄDZENIA

Instalacja urządzenia powinna przebiegać z zachowaniem zasad bezpieczeństwa i higieny pracy.

Niektóre rodzaje ogniotrwałego cementu używanego do uszczelniania przyłącza kominowego mogą mieć właściwości żrące i powodować uszkodzenia skóry. W razie kontaktu ze skórą, przemyj ją dużą ilością wody.

Jeśli podczas instalacji nowego lub demontażu wcześniej istniejącego urządzenia natrafisz na azbest należy zachować szczególne środki bezpieczeństwa zastosować odpowiedni ubiór i środki ochronny osobistej. Jego usuwanie i utylizacja powinna odbywać się zgodnie z obowiązującymi przepisami prawa.

W pomieszczeniu, w którym zainstalowane jest urządzenie niewskazane jest instalowanie wyciągu mechanicznego nieświeżego powietrza. Jego instalacja może powodować przedostawanie się dymu do pomieszczenia.

Piec do swojej pracy zużywa powietrze dlatego do pomieszczenia, w którym znajduje się urządzenie powinna zostać doprowadzona odpowiednia ilość świeżego powietrza z zewnątrz. Kratka wlotowa (czerpnia powietrza) powinna być zabezpieczona przed samoczynnym zamknięciem tak, aby zagwarantować stały jego dopływ. W sprzedaży akcesoriów Charnwood posiadamy gotowe zestawy umożliwiające bezpośrednie doprowadzenie powietrze z zewnątrz budynku do paleniska.

Urządzenie wymagany oddzielnego przewodu kominowego i nie jest przystosowane do pracy ciągłej.

Montaż pieca Island należy wykonać respektując wymagania obowiązujących na terenie Polski norm prawnych, przepisów przeciwpożarowych, przepisów prawa budowlanego oraz postanowienia niniejszej instrukcji instalacji.

DETEKTOR TLENKU WĘGLA

W pomieszczeniach, w których instalowany jest piec na paliwo stałe zaleca się również instalację detektora (czujnika) tlenku węgla. Detektor ma za zadanie zwiększyć Państwa bezpieczeństwo na wypadek ulatniania się trującego gazu. Pomimo instalacji czujnika tlenku węgla bardzo ważna jest prawidłowa instalacja urządzenia, a także NIEZBĘDNE są regularne kontrole stanu instalacji kominowej oraz regularne serwisowanie urządzenia.

OPIS TECHNICZNY

OPIS TECHNICZNY	ISLAND I - AP		ISLAND II - BP	
Paliwo	*Drewno*	*Paliwo stałe*	*Drewno*	*Paliwo stałe*
Moc niminalna kW	*5.0*	*5.0*	*8.0*	*8.0*
Waga w kg (Zapakowany)	*114*	*114*	*133*	*133*
Temp. gazów w rurze kominowe °C	*232*	*271*	*270*	*284*
Ciąg kominowy min.	*12Pa*	*12Pa*	*12Pa*	*12Pa*
Ilość przepływających gazów g/s	*3.7*	*3.6*	*6.5*	*6.2*
Temperatura pod piecem °C	*<100*	*<100*	*<100*	*<100*
Minimalna odległość od materiałów palnych	**BOK**	**TYŁ**	**BOK**	**TYŁ**
Przyłącze nieizolowane	500	500	480	500
Przyłącze izolowane i osłona termiczna	500	100	480	170

Moc pieca przy spalaniu drewna została osiągnięta przez spalanie suchego drewna gatunków liściastych w 45 minutowym cyklu załadunku. Test został przeprowadzony zgodnie z normą EN 13240.

KOMIN

Dla prawidłowej pracy urządzenia przewód kominowy powinien mieć wysokość pionową, co najmniej 4 metrów licząc od wylotu na górnej ścianie korpusu do wierzchołka komina. Średnica wewnętrzna przewodu kominowego powinna być pomiędzy 150 mm - 200 mm (zarówno w przypadku przewodu o przekroju kolistym bądź prostokątnym) jednak nie mniej niż 125 mm - Island - AP, 150 mm Island II - BP.

Jeżeli piec podłączany jest do istniejącego przewodu kominowego przed instalacją, komin powinien zostać sprawdzony i oczyszczony. Przewód kominowy powinien być szczelny, wolny od pęknięć i w dobrej kondycji. W razie jakichkolwiek wątpliwości, co do

kondycji przewodu kominowego zasięgnij porady uprawnionego kominiarza.

W przypadku konieczności uszczelnienia przewodu kominowego używaj odpowiednich materiałów atestowanych do pieców na paliwa stałe.

Właściciel budynku powinien posiadać aktualne zaświadczenie kominiarskie potwierdzające, że wskazany kanał dymowy wytwarza wymagany ciąg kominowy (przy rozgrzanym kominie nie mniejszy niż 12 Pa) jest szczelny, drożny oraz spełnia wszelkie wymogi umożliwiające odprowadzanie spalin z pieców na paliwa stałe.

W przypadku braku komina jego projektowanie oraz budowa powinny być zgodne z wymaganiami normy PN-EN 15287 – 1: 2007 oraz obowiązującymi przepisami prawa budowlanego.

Jeśli ciąg kominowy jest zbyt silny, zaleca się instalację stabilizatora ciągu.

ZABEZPIECZENIE POSADZKI I MATERIAŁÓW ŁATWOPALNYCH W OTOCZENIU PIECA

Po zainstalowaniu pieca podłoga przed urządzeniem powinna zostać zabezpieczona materiałem niepalnym a odległości od materiałów palnych powinny być zachowane zgodnie z danymi w tabeli (Opis techniczny). Z uwagi na lokalne, obowiązujące przepisy przeciwpożarowe oraz przepisy prawa budowlanego wymagane odległości mogą być większe. Podłoga powinna zostać zabezpieczona materiałem niepalnym na minimalną odległość 225 mm od przodu urządzenia oraz na minimum 150 mm na jego bokach. Najdalsza krawędź drzwiczek po ich otworzeniu znajduje się w odległości 185 mm od przedniej ściany urządzenia – Island I - AP, 222 mm - Island II - BP.

W przypadku wątpliwości przy ustawianiu pieca i zachowaniu minimalnych bezpiecznych odległości, poradź się sprzedawcy, instalatora lub zasięgnij porady lokalnego inspektora budowlanego. Ustawienie pieca musi gwarantować dobrą cyrkulacje powietrza wokół urządzenia tak, aby zapewnić dobre oddawanie ciepła do pomieszczenia oraz chronić piec przed ewentualnym przegrzaniem. Minimalna przestrzeń 150 mm po bokach oraz 300 mm nad piecem z łatwością powinna spełniać ten warunek. Jeżeli piec stoi we wnęce kominkowej wykończonej drewnianą belka minimalna odległość urządzenia od belki powinna wynosić 460 mm, a najlepiej 600 mm. Wspomniane drewniane wykończenie powinno dodatkowo zostać odpowiednio zabezpieczone środkami utrudniającymi samozapłon.

Dla prawidłowej pracy urządzenia grzewczego przestrzeń między ścianą budynku a tylną ścianą urządzenia powinna wynosić minimum 50 mm. Z uwagi na przepisy przeciwpożarowe oraz przepisy budowlane przestrzeń ta może być większa.

Piec wolnostojący należy zainstalować na podłożu o odpowiedniej nośności. Jeśli miejsce przeznaczone na piec nie spełnia tego warunku należy podjąć odpowiednie działania (np. zastosować płytę rozkładu obciążeń).

PODŁĄCZENIE URZĄDZENIA DO PRZEWODU KOMINOWEGO

Piec powinien zostać podłączony do przewodu kominowego rurą przyłączeniową o średnicy 125 mm - Island I - AP. 150 mm - Island II - BP.

Może to być rura wykonana z żeliwa, stali nierdzewnej lub grubościenna rura stalowa.

Rys. 6. Osłona króćca

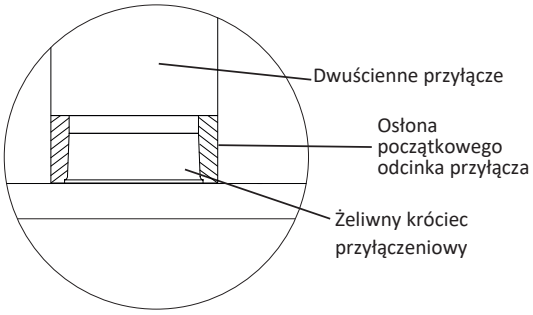

W ofercie firmy Charnwood możecie Państwo znaleźć rury przyłączeniowe różnej długości.

Istnieje kilka sposobów połączenia urządzenia grzewczego zprzewodem kominowym. Zobacz rysunki od 6 do 9.

Jeśli połączenie pieca z przewodem kominowym odbywa się od góry lub z zastosowaniem reduktora pionowego początkowy odcinek przewodu kominowego może być czyszczony przez urządzenie.

Pozioma długość przyłącza kominowego pomiędzy urządzenie grzewczym a przewodem kominowym powinna być możliwie najkrótsza i nie powinna przekraczać długości, odpowiadającej średnicy przyłącza.

Piec jest do Państwa dostarczany z zamocowaną na górnej ścianie pieca zaślepką (Rys.10). Zaślepka uszczelniona jest sznurem o średnicy 155 mm. W zestawie z piecem dostarczana jest również

samoprzylepna taśma z włókna szklanego, która wykorzystywana jest do uszczelnienia wylotu spalin na tylnej ścianie pieca, do instalacji króćca kominowego lub uszczelnienia połączenia z pionowym tylnym reduktorem przewodu kominowego. Przed zainstalowaniem króćca kominowego do korpusu pieca wolnostojącego (w przypadku podłączenia pieca od góry), zaślepka powinna zostać zdemontowana i uszczelniona samoprzylepną taśmą, a następnie dokręcona śrubami do tylnej ściany korpusu. Przy jej montażu należy zwrócić szczególną uwagę, aby płytka trzymająca zaślepkę znajdowała się w linii ze wspornikami podtrzymującymi płytkę (patrz, Rys.10). Po montażu zaślepki, sprawdź czy płytka mocująca znajduje się na właściwym miejscu i nie powoduje zmiany pozycji płyty dopalającej górnej. Wszystkie połączenia instalacji kominowej musza być dobrze uszczelnione.

Rys.7. Podłączenie pieca do przewodu kominowego od tyłu

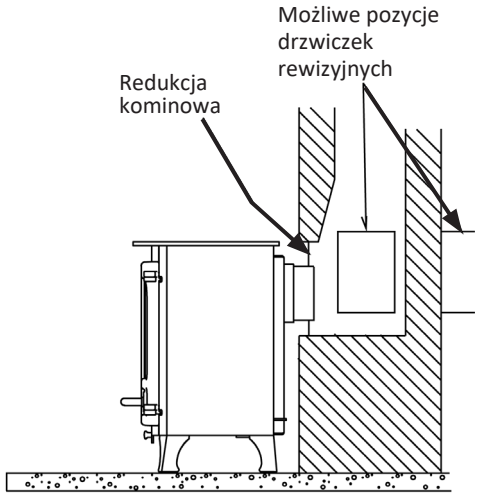

Rys.8. Podłączenie pieca do przewodu kominowego z wykorzystaniem wylotu spalin na tylnej ścianie urządzenia

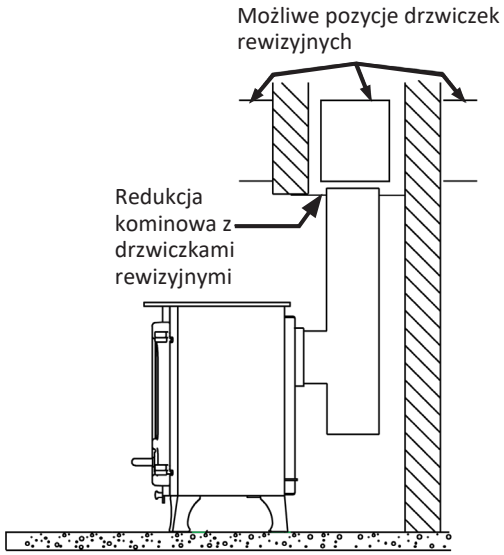

Rys.9. Podłączenie pieca do przewodu kominowego od góry

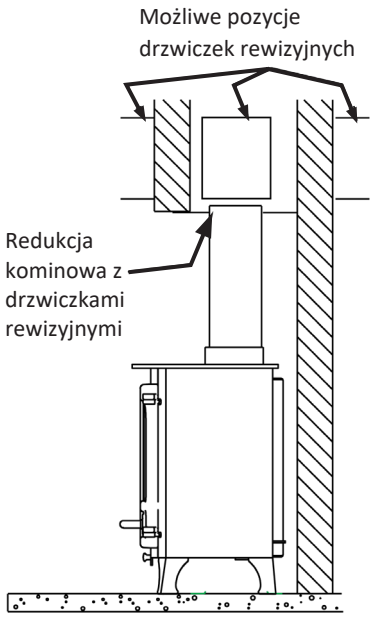

Rys.10. Podłączenie pieca do przewodu kominowego z zastosowaniem pionowego tylnego reduktora przewodu kominowego

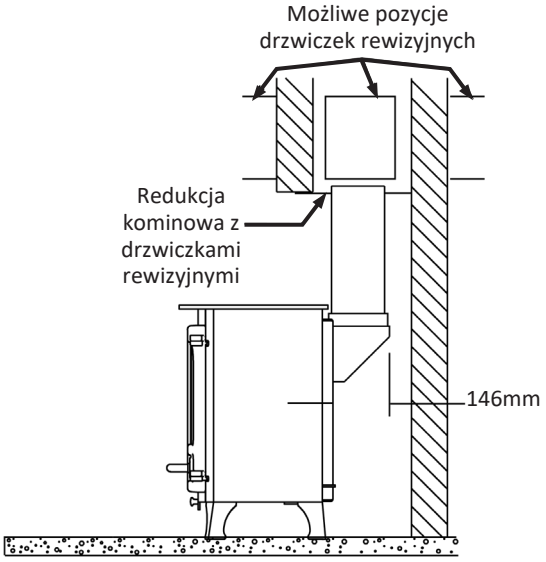

DRZWICZKI REWIZYJNE

Przez piec możliwe jest częściowe czyszczenie przewodu kominowego przy użyciu metalowej szczotki. Jednak w większości przypadków przy podłączeniu pieca do przewodu kominowego zachodzi potrzeba instalacji drzwiczek rewizyjnych. Drzwiczki umożliwiają oczyszczanie komina z sadzy. Są one najczęściej wymurowywane w konstrukcję komina. Przykładowe ustawienie drzwiczek znaleźć można na rysunkach od 7 do 10.

SPRAWDŹ ZANIM ROZPALISZ

Upewnij się, że została zamontowana płyta dopalająca górna. Może zdarzyć się, że jest ona usuwana na czas transportu. Jak właściwie zainstalować płytę dopalającą górną (patrz, Rys. 5)

Sprawdź, czy został zamontowany płotek i czy drzwiczki urządzenia działają poprawnie.

ODDANIE URZĄDZENIA DO UŻYTKU

Po zakończeniu instalacji, a przed rozpoczęciem użytkowania musi upłynąć odpowiedni okres czasu, który zapewni osiągnięcie odpowiednich właściwości przez materiał uszczelniający. Zapytaj o to instalatora. Rozpalając piec po raz pierwszy upewnij się, że wszystkie połączenia kominowe są właściwie wykonane i szczelne. Po zakończeniu instalacji i oddaniu urządzenia do użytku pozostaw Instrukcję Obsługi użytkownikowi urządzenia i udziel niezbędnych wskazówek.

Rys. 11. Zaślepka wylotu spalin

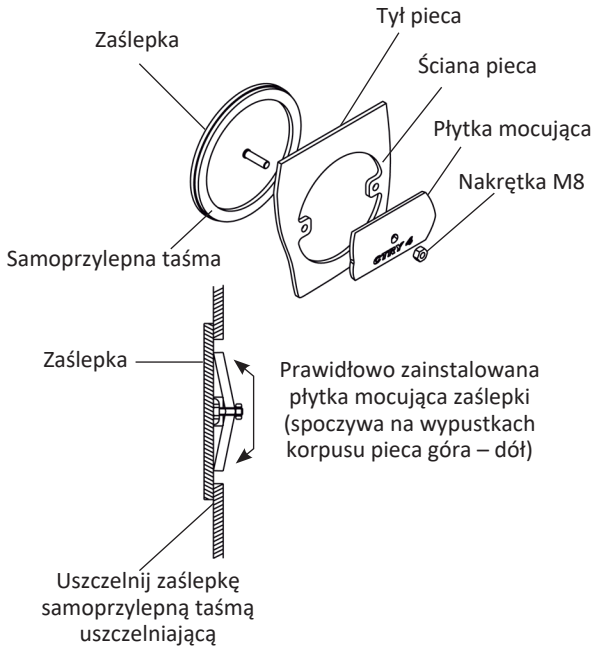

WYMIARY ISLAND I - AP

WIDOK Z GÓRY

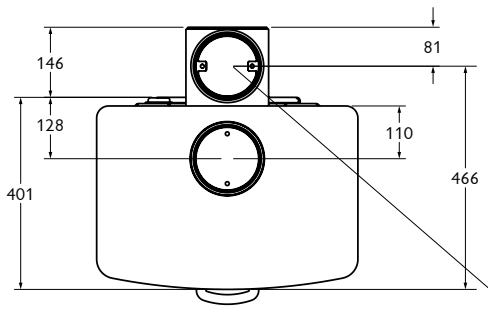

Opcjonalny pionowy tylny reduktor przewodu kominowego

Rura przyłączeniowa 125 mm

NISKIE NOGI

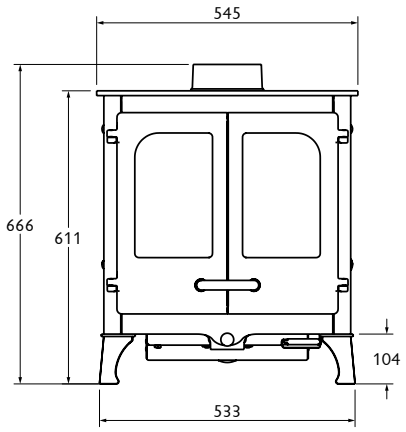

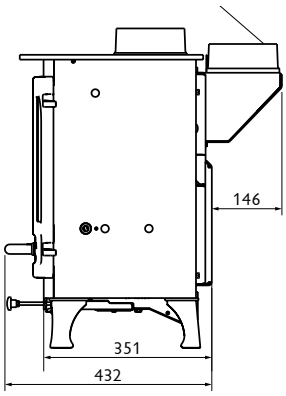

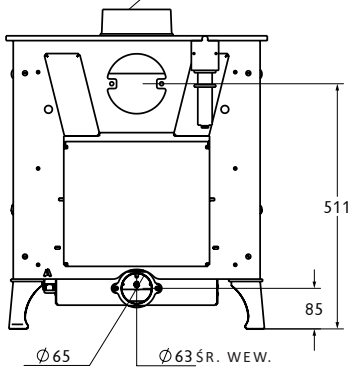

WYSOKIE NOGI

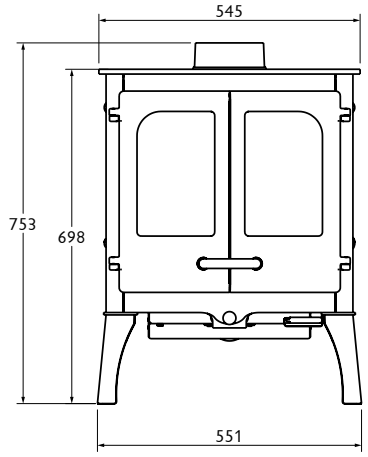

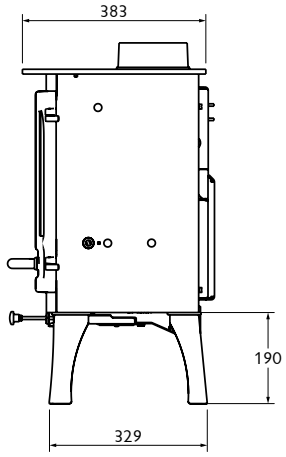

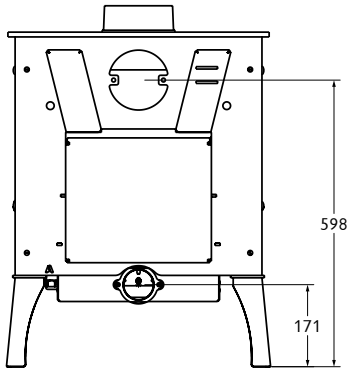

STELAŻ DO PRZECHOWYWANIA OPAŁU

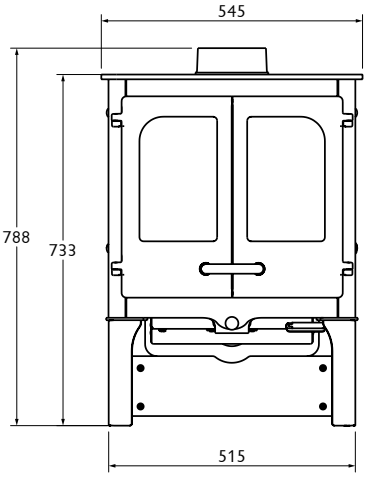

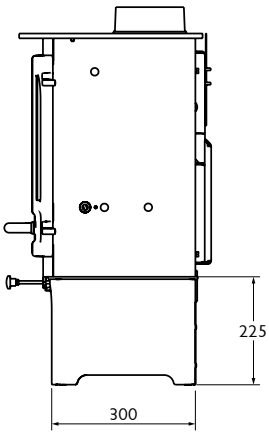

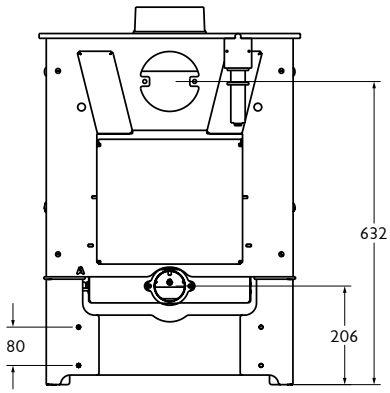

PRZÓD BOK TYŁ

WYMIARY ISLAND II - BP

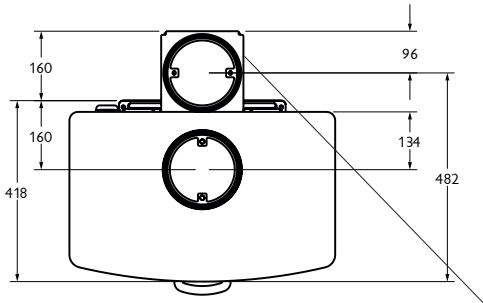

WIDOK Z GÓRY

Opcjonalny pionowy tylny reduktor przewodu kominowego

Rura przyłączeniowa 150 mm

NISKIE NOGI

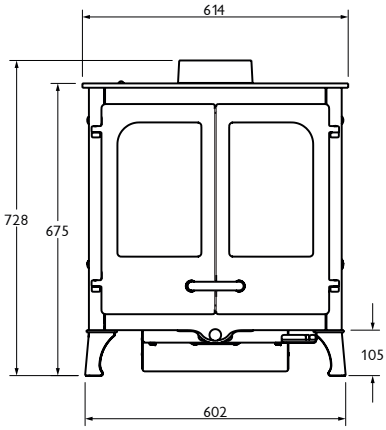

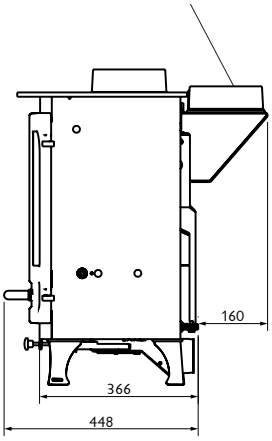

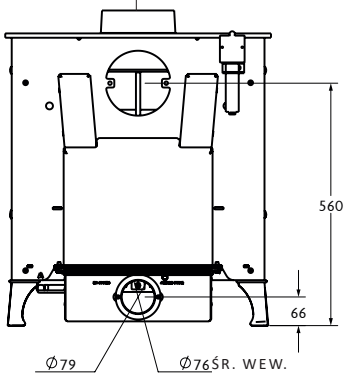

WYSOKIE NOGI

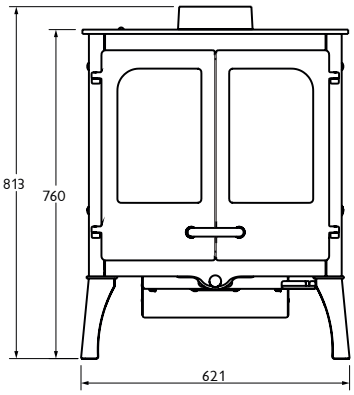

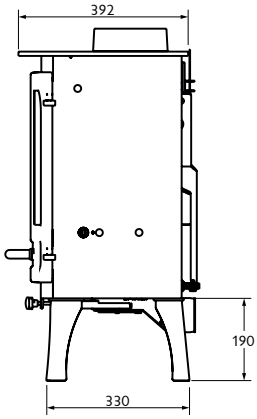

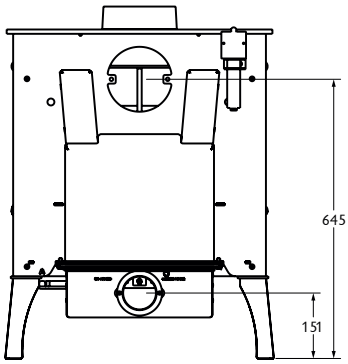

STELAŻ DO PRZECHOWYWANIA OPAŁU

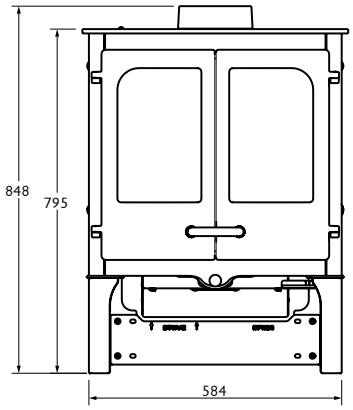

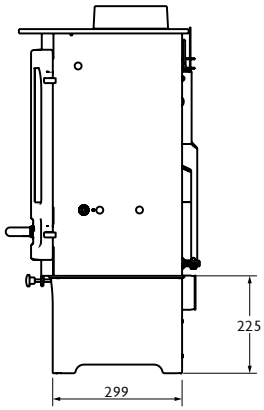

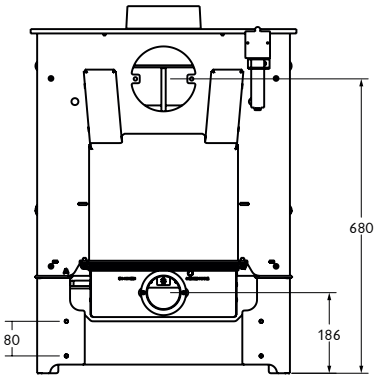

PRZÓD

BOK

TYŁ

LISTA CZĘŚCI ZAMIENNYCH ISLAND I (AP)

Issue B

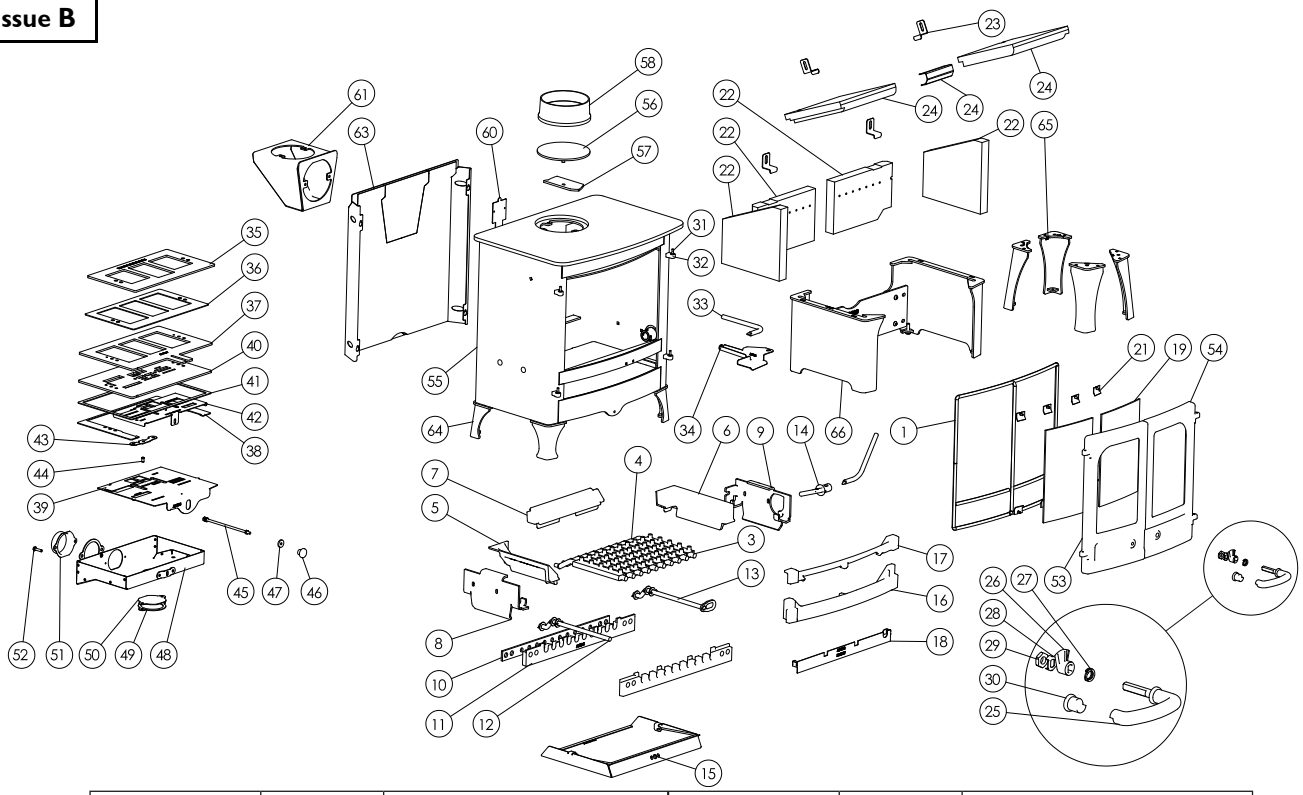

LICZBA PORZĄDKOWA	NUMER CZĘŚCI	NAZWA CZĘŚCI	LICZBA PORZĄDKOWA	NUMER CZĘŚCI	NAZWA CZĘŚCI
1	008/AP62S	USZCZELKA DRZWI Z USZCZELNIACZEM	34	004/AP051	PÓŁECZKA NA RĄCZKĘ
2*	008/FW29	USZCZELNIACZ	35	010/AP116	DYSTANS SKRZYNKI POWIETRZNEJ
3	002/CG20	RAMIĘ RUSZTU	36	008/AP036	USZCZELKA SKRZYNKI POW.
4	002/CG20S10	ZESTAW RAMION RUSZTU (10)	37	010/AP037	GÓRNA PŁYTKA SKRZYNKI POW.
5	002/BU015L	LEWA PŁYTA RUSZTU	38	004/AP033	PŁYTKA RODZAJU OPAŁU
6	002/BU015R	PRAWA PŁYTA RUSZTU	39	004/AP035	SUWAK WYBORU OPAŁU
7	002/AU016	TYLNA PŁYTA RUSZTU	40	010/AP130	DOLNA PŁYTKA SKRZYNKI POW.
8	010/AP039	LEWA PŁYTA BOCZNA	41	008/AP045	USZCZELKA SKRZYNKI POW.
9	010/AP040	PRAWA PŁYTA BOCZNA	42	004/AP020	SUWAK SKRZYNKI POW.
10	010/AU033	LISTWA PRZESUWNA	43	004/BR015	MOCOWANIE KLIKERA
11	002/AY30	LISTWA NOŚNA	44	008/ES36/01	KULKA Z BRĄZU
12	012/FW14	PRĘT	45	004/GR086	PRĘT REGULACJI
13	010/BU077	KOMPLETNY PRĘT DŹWIGNI	46	008/AY37	NYPEL REGULACJI
14	002/AP098	DŹWIGNIA RUSZTU	47	008/BR052	USZCZELKA FILCOWA
15	004/AP017	POPIELNIK	48	004/AP060	OSŁONA SKRZYNKI
16	002/AP007	PŁOTEK PRZEDNI	49	008/BR044	USZCZELKA KRÓĆCA
17	002/AP008	POGŁĘBIACZ	50	004/BR054	ZAŚLEPKA
18	004/AP052	PRZEDNIA PŁYTA POPIOŁOWA	51	004/BR053	KRÓCIEC POWIETRZA
19	006/AP018	SZYBA	52	008/FFS062	STOP DEFRA
20*	008/AY45	USZCZELKA SZYBY	53#	003/AP001A	KOMPLETNE DRZWI LEWE
21	004/KV23	MOCOWANIE SZYBY	54#	003/AP002A	KOMPLEATNE DRZWI PRAWE
22	011/AP029S	ZESTAW PŁYT (4)	55#	001/AP010	KORPUS PIECA ISLAND I
23	004/XV30	MOCOWANIE PŁYT	56	012/PV09	ZAŚLEPKA
24	011/AP031S	GÓRNA PŁYTA DOPALAJĄCA	57	010/EY51	MOCOWANIE ZAŚLEPKI
25	008/KV16	RĄCZKA DRZWI PRAWA	58#	002/PV12B	ŻELIWNY KRÓCIEC
26	002/AY14	ZACZEP DRZWI	59	008/EY38	SZNUR USZCZELNIAJĄCY
27	008/FFW015	M12 PODKŁADKA SPRĘŻYNOWA	60	012/AP011	TABLICZKA ZNAMIONOWA
28	004/ST008	PODKŁADKA KONTRUJĄCA	61#	010/BU034	PIONOWY TYLNY REDUKTOR PRZEWODU
29	008/FFN001	M12 PÓŁ-NAKRĘTKA	62	010/EW51	POJEMNIK NA POPIÓŁ (OPCJONALNIE)
30	008/KV13	NYPEL DRZWI LEWYCH	63#	010/AP057A	TYLNA OSŁONA TERMICZNA (OPCJONALNIE)
31	008/ST068/4	ZESTAW SWORZNI ZAWIASOWYCH (4)	64#	010/BP012S	ZESTAW NISKICH NÓŻEK (OPCJONALNIE)
32#	002/AP024	RAMIĘ ZAWIASU	65#	010/AY85S	ZESTAW WYSOKICH NÓŻEK (OPCJONALNIE)
33	004/EZ095	UNIWERSALNA RĄCZKA	66#	010/BP087	STELAŻ (OPCJONALNIE)

*TAK OZNACZONE ELEMENT NIE SĄ POKAZANE NA RYSUNKU

TAK OZNACZONE CZĘŚCI WYMAGAJĄ OKREŚLENIA KOLORU PODCZAS ZAMAWIANIA CZĘŚCI

ABY ZAMÓWIĆ CZĘŚĆ ZAMIENNĄ NALEŻY SKONTAKTOWAĆ SIĘ ZE SPRZEDAWCA URZĄDZENIA I PODAĆ: MODEL URZĄDZENIA, NUMER CZĘŚCI ORAZ JEJ NAZWĘ. W RAZIE WĄTPLIWOŚCI PROSIMY O KONTAKT Z PRODUCENTEM – ADRES PONIŻEJ.

POWYŻSZY RYSUNEK MA NA CELU ŁATWIEJSZĄ IDENTYFIKACJE CZĘŚCI.

LISTA CZĘŚCI ZAMIENNYCH ISLAND II (BP)

Issue A

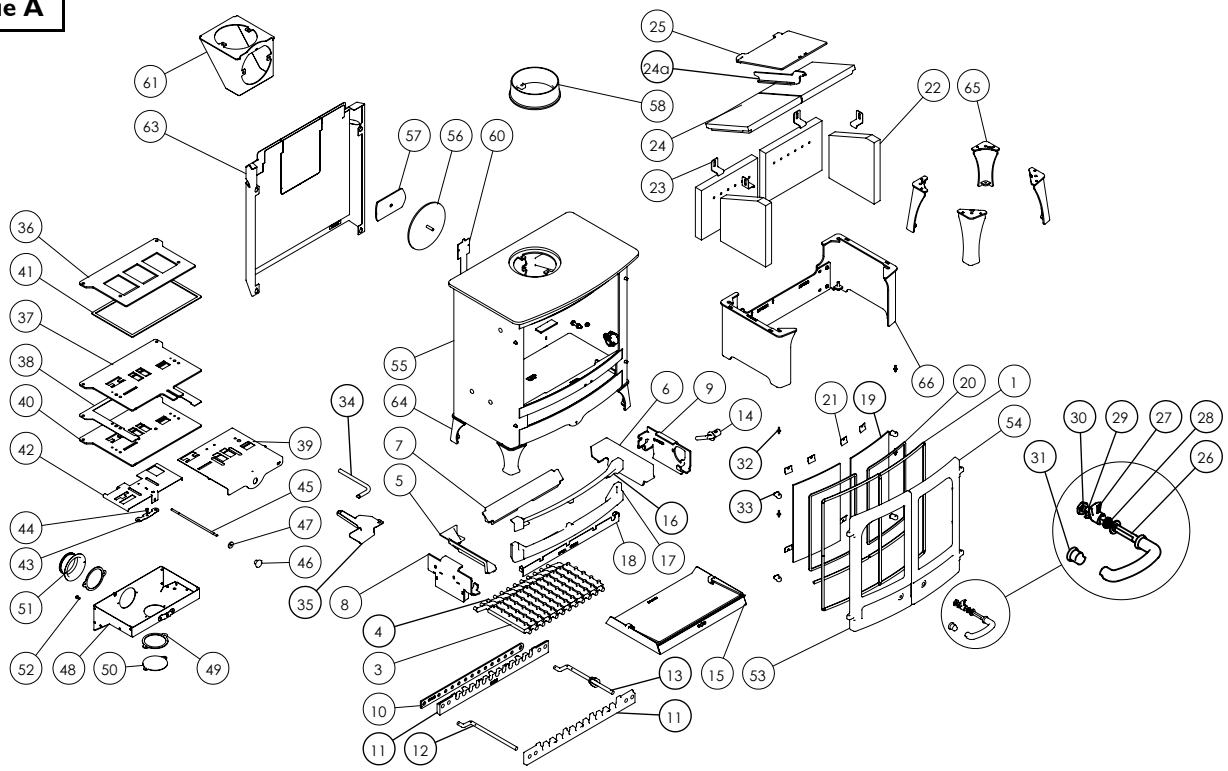

LICZBA PORZĄDKOWA	NUMER CZĘŚCI	NAZWA CZĘŚCI	LICZBA PORZĄDKOWA	NUMER CZĘŚCI	NAZWA CZĘŚCI
1	008/BP004	USZCZELKA DRZWI Z USZCZELNIACZEM	34	004/EZ095	UNIWERSALNA RĄCZKA
2*	008/FW29	USZCZELNIACZ	35	004/AP051	PÓŁECZKA NA RĄCZKĘ
3	002/CG20	RAMIĘ RUSZTU	36	008/BP110	USZCZELKA SKRZYNKI POW.
4	002/CG20S12	ZESTAW RAMION RUSZTU (12)	37	010/BP111	GÓRNA PŁYTKA SKRZYNKI POW.
5	002/BU015L	LEWA PŁYTA RUSZTU	38	004/BP112	PŁYTKA RODZAJU OPAŁU
6	002/BU015R	PRAWA PŁYTA RUSZTU	39	004/BP113	SUWAK WYBORU OPAŁU
7	002/BP016	TYLNA PŁYTA RUSZTU	40	010/BP114	DOLNA PŁYTKA SKRZYNKI POW.
8	010/BP039	LEWA PŁYTA BOCZNA	41	008/KZ006	USZCZELKA SKRZYNKI POW.
9	010/AP040	PRAWA PŁYTA BOCZNA	42	004/BP115	SUWAK SKRZYNKI POW.
10	010/BP033	LISTWA PRZESUWNA	43	004/BR015	MOCOWANIE KLIKERA
11	002/BY30	LISTWA NOŚNA	44	008/ES36/01	KULKA Z BRĄZU
12	012/FW14	PRĘT	45	004/EZ016	PRĘT REGULACJI
13	010/BU077	KOMPLETNY PRĘT DŹWIGNI	46	008/AY37	46 NYPEL REGULACJI
14	002/AP098	DŹWIGNIA RUSZTU	47	008/BR052	USZCZELKA FILCOWA
15	004/BP017	POPIELNIK	48	004/KZ039	OSŁONA SKRZYNKI
16	002/BP008	PŁOTEK PRZEDNI	49	008/CR063	USZCZELKA KRÓĆCA
17	002/BP007	POGŁĘBIACZ	50	004/CR064	ZAŚLEPKA
18	004/BP052	PRZEDNIA PŁYTA POPIOŁOWA	51	004/CR048	KRÓCIEC POWIETRZA
19	006/BP018	SZYBA	52	008/FFS062	STOP DEFRA
20	008/BP003	USZCZELKA SZYBY	53#	003/BP001A	KOMPLETNE DRZWI LEWE
21	004/KV23	MOCOWANIE SZYBY	54#	003/BP002A	KOMPLEATNE DRZWI PRAWE
22	011/BP029S	ZESTAW PŁYT (4)	55#	001/BP010	KORPUS PIECA ISLAND II BP
23	004/XV30	MOCOWANIE PŁYT (4)	56	012/TW09	ZAŚLEPKA
24	011/BP031S	ZESTAW GÓRNA PŁYTA DOPALAJĄCA (2)	57	010/AY51	MOCOWANIE ZAŚLEPKI
24A	010/BP077	WIESZAK PŁYT DOPALAJĄCYCH	58#	002/CH12B	ŻELIWNY KRÓCIEC
25	010/BP032	STALOWA PŁYTA DOPALAJĄCA	59*	008/NV38	SZNUR USZCZELNIAJĄCY
26	008/KV16	RĄCZKA DRZWI PRAWA	60	012/BP011	TABLICZKA ZNAMIONOWA
27	002/AY14	ZACZEP DRZWI	61#	010/TW33	PIONOWY TYLNY REDUKTOR PRZEWODU
28	008/FFW015	M12 PODKŁADKA SPRĘŻYNOWA	62	010/EW51	POJEMNIK NA POPIÓŁ (OPCJONALNIE)
29	004/ST008	PODKŁADKA KONTRUJĄCA	63#	010/BP080	TYLNA OSŁONA TERMICZNA (OPCJONALNIE)
30	008/FFN001	M12 PÓŁ-NAKRĘTKA	64#	010/BP012S	ZESTAW NISKICH NÓŻEK (OPCJONALNIE)
31	008/KV13	NYPEL DRZWI LEWYCH	65#	010/AY85S	ZESTAW WYSOKICH NÓŻEK (OPCJONALNIE)
32	008/ST068/4	ZESTAW SWORZNI ZAWIASOWYCH (4)	66#	010/BP087	STELAŻ (OPCJONALNIE)
33#	002/AP024	RAMIĘ ZAWIASU			

*TAK OZNACZONE ELEMENT NIE SĄ POKAZANE NA RYSUNKU

TAK OZNACZONE CZĘŚCI WYMAGAJĄ OKREŚLENIA KOLORU PODCZAS ZAMAWIANIA CZĘŚCI

ABY ZAMÓWIĆ CZĘŚĆ ZAMIENNĄ NALEŻY SKONTAKTOWAĆ SIĘ ZE SPRZEDAWCA URZĄDZENIA I PODAĆ: MODEL URZĄDZENIA, NUMER CZĘŚCI ORAZ JEJ NAZWĘ. W RAZIE WĄTPLIWOŚCI PROSIMY O KONTAKT Z PRODUCENTEM – ADRES PONIŻEJ.

POWYŻSZY RYSUNEK MA NA CELU ŁATWIEJSZĄ IDENTYFIKACJE CZĘŚCI.

charnwood

CE

AJ WELLS & SONS LTD

Bishops Way, Newport, Isle Of Wight PO30 5WS, United Kingdom

A Division of A.J.Wells & Sons Limited Registered In England No. 03809371

CE certificate for compliance with EN13240:2001

19

EN13240:2001

OGRZEWACZE POMIESZCZEŃ NA PALIWO STAŁE

Model:	ISLAND I - AP	ISLAND I - AP	ISLAND II - BP	ISLAND II - BP
NUMER CERTIFIKATU ZGODNOŚCI:	AP11-CPD-2018	AP11-CPD-2018	BP11-CPD-2018	BP11-CPD-2018
Rodzaj opału	DREWNO	PALIWO STAŁE	DREWNO	PALIWO STAŁE
Moc grzewcza	5kW	5kW	8kW	8kW
Wielkość emisji CO	0.09	0.08	0.08	0.08
Temperatura spalin w rurze przyłączeniowej	232	271	270	284
Sprawność energetyczna:	85	78.8	82	79
Emisja pyłu (mg/m3n)	9	7	14	12
Minimalna odległość od materiałów palnych z nieizolowanym przyłączem: Bok: Tył:	500mm 500mm	500mm 500mm	480mm 500mm	480mm 500mm
Minimalna odległość od materiałów palnych z izolowanym przyłączem i tylną osłoną termiczną: Bok: Tył:	500mm 100mm	500mm 100mm	480mm 170mm	480mm 170mm
Spełnia wymagania: Bstv dla miasta Munich i Regensburg FBStVO dla miasta Aachen i Düsseldorf 1. I 2. Poziom 1. BImSchV dla terenu Niemiec	✓	✓	✓	✓

EN - PRODUCT FICHE

FR - FICHE DE PRODUIT

MANUFACTURER
MARQUE
MARCHIO
MARKA

charnwood

Bishops Way, Newport, Isle of Wight PO30 5WS, United Kingdom

A Division of A.J.Wells & Sons Limited Registered in England No. 03809371

MODEL MODÈLE MODELLO MODEL	EFFICIENCY CLASS CLASSE D'EFFICACITÉ CLASSE DI EFFICIENZA KLASA EFEKTYWNOŚCI	NOMINAL HEAT OUTPUT TO ROOM PUISSANCE THERMIQUE NOMINALE POTENZA TERMICA NOMINALE NOMINALNA MOC CIEPLNA	ENERGY EFFICIENCY INDEX INDICE EFFICACITÉ ÉNERGÉTIQUE INDICE DI EFFICIENZA ENERGETICA INDEX EFEKTYWNOŚCI ENERGETYCZNEJ	SEASONAL SPACE EFFICIENCY EFFICACITÉ ÉNERGÉTIQUE SAISONNIÈRE POUR LE CHAUFFAGE DES LOCAUX EFFICIENZA ENERGETICA STAGIONALE DI RISCALDAMENTO DI AMBIENTE SEZONOWA EFEKTYWNOŚĆ CIEPLNA
Cranmore 3	**A+**	**3.7**	**114.7**	**77**
Cranmore 5	**A+**	**5**	**111.8**	**73**
Cranmore 7	**A+**	**7**	**108.9**	**73**
Aire 3 Low	**A+**	**3.7**	**114.7**	**77**
Aire 3 Store Stand	**A+**	**3.7**	**114.7**	**77**
Aire 5 Low	**A+**	**5**	**111.8**	**76**
Aire 5 Store Stand	**A+**	**5**	**111.8**	**76**
Aire 7 Low	**A+**	**7**	**108.9**	**74**
Aire 7 Store Stand	**A+**	**7**	**108.9**	**74**
Skye 5 Low	**A+**	**5**	**114.7**	**77**
Skye 5 Store Stand	**A+**	**5**	**114.7**	**77**
Skye 7 Low	**A**	**7.3**	**106**	**72**
Skye 7 Store Stand	**A**	**7.3**	**106**	**72**
Skye E700 D Low	**A+**	**7.4**	**119.05**	**81**
Skye E700 D Store	**A+**	**7.4**	**119.05**	**81**
Arc 5 Low	**A+**	**5**	**107.45**	**73**
Arc 5 Store Stand	**A+**	**5**	**107.45**	**73**
Arc 7 Low	**A+**	**7**	**107.45**	**73**
Arc 7 Store Stand	**A+**	**7**	**107.45**	**73**
Bembridge	**A+**	**5**	**108.9**	**74**
C-Four Blu	**A+**	**4.8**	**108.9**	**74**
C-Five Blu	**A+**	**5**	**108.9**	**74**
C-Six Blu	**A+**	**5.9**	**108.9**	**74**
C-Seven Blu	**A**	**7.1**	**104.55**	**71**
C-Eight Blu	**A+**	**8**	**107.45**	**73**
C-Four Duo	**A+**	**5.2**	**112.09**	**75**
C-Five Duo	**A**	**5.3**	**106.145**	**76**
C-Four Insert	**A**	**5**	**106**	**72**
Bay 5 VL	**A+**	**5**	**107.45**	**73**
Bay 5 BX	**A+**	**5**	**107.45**	**73**
Island I - AP	**A+**	**5.5**	**113.25**	**77**
Island II - BP	**A+**	**8**	**108.9**	**74**
Island III Blu	**A**	**11**	**104.55**	**71**
Haven	**A+**	**6.6**	**120.5**	**81**
Country 4	**A+**	**5**	**111.8**	**76**
Cove 2 blu	**A**	**8**	**101.65**	**69**
Cove 3 blu	**A**	**12**	**106**	**72**
Aire 300 Low Stand	**A+**	**3.9**	**116**	**77**
Aire 300 Store Stand	**A+**	**3.9**	**116**	**77**
Aire 500 Low Stand	**A+**	**5.6**	**115.6**	**77**
Aire 500 Store Stand	**A+**	**5.6**	**115.6**	**77**
Aire 700 Low Stand	**A+**	**6.6**	**118.2**	**78**
Aire 700 Store Stand	**A+**	**6.6**	**118.2**	**78**

Dane kontaktowe

charnwood BISHOPS WAY, NEWPORT, ISLE OF WIGHT PO30 5WS, UNITED KINGDOM

TEL. +44 (0) 1983 537777 • FAX. +44 (0) 1983 537788 • WWW.CHARNWOOD.COM

A Division of A.J.Wells & Sons Limited Registered in England No. 03809371